MANUALE DI INSTALLAZIONE USO E MANUTENZIONE
INSTALLATION USE AND MAINTENANCE MANUAL
MANUEL D INSTALLATION D UTILISATION ET D ENTRETIEN
INSTALLATIONS GEBRAUCHS UND WARTUNGSANLEITUNG
MANUAL DE INSTALACIÓN USO Y MANTENIMIENTO
INSTALLATIE GEBRUIKS EN ONDERHOUDSHANDLEIDING





DOCCIA-CALASETTA-INOX

DOCCIA-CALASETTA-ORO-ROSA

ACCIAIO INOX 316L SATINATO INDOOR OUTDOOR LAVABI VASCHE E SPA

DOCCIA CALASETTA INOX

316L stainless steel tall floor mounted mixer indoor outdoor



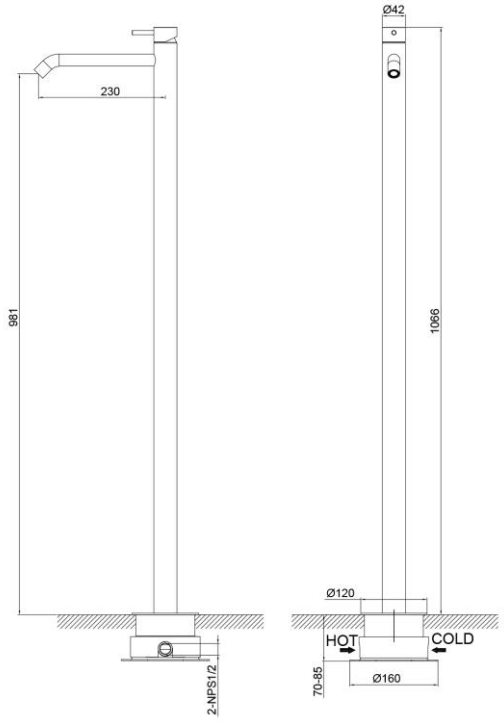

Tall floor-mounted hot and cold mixer in marine-grade 316L stainless steel with satin finish. Its single directed spout serves freestanding basins, bathtubs and spas in indoor or outdoor installations.

TECHNICAL DATA

ITEM	SPECIFICATION
Model	DOCCIA-CALASETTA
Material / finish	316L stainless steel / satin stainless finish
Configuration	Tall floor-mounted hot/cold mixer with single directed spout
Nominal height	1066 mm overall; outlet height approximately 981 mm
Horizontal dimensions	Spout reach 230 mm
Body / floor components	Column Ø42 mm; visible flange Ø120 mm; concealed mounting body Ø160 mm
Concealed installation	C-BOX-MINI; recess depth 70-85 mm; rigid level structural base required
Water connections	Hot and cold concealed inlets; 2 x NPS 1/2 drawing reference
Operating pressure	Minimum 0.1 MPa; working reference 0.3 MPa; maximum 0.9 MPa
Listed product size	Approximately 23 x 12 x 106 cm; listed weight 10 kg
Intended setting	Freestanding basin, bathtub or spa, indoor or outdoor, subject to drainage and frost precautions

Dimensions are nominal. Verify the actual product, structural base, waterproofing and local connection requirements before construction or drilling.

INSTALLAZIONE INSTALLATION

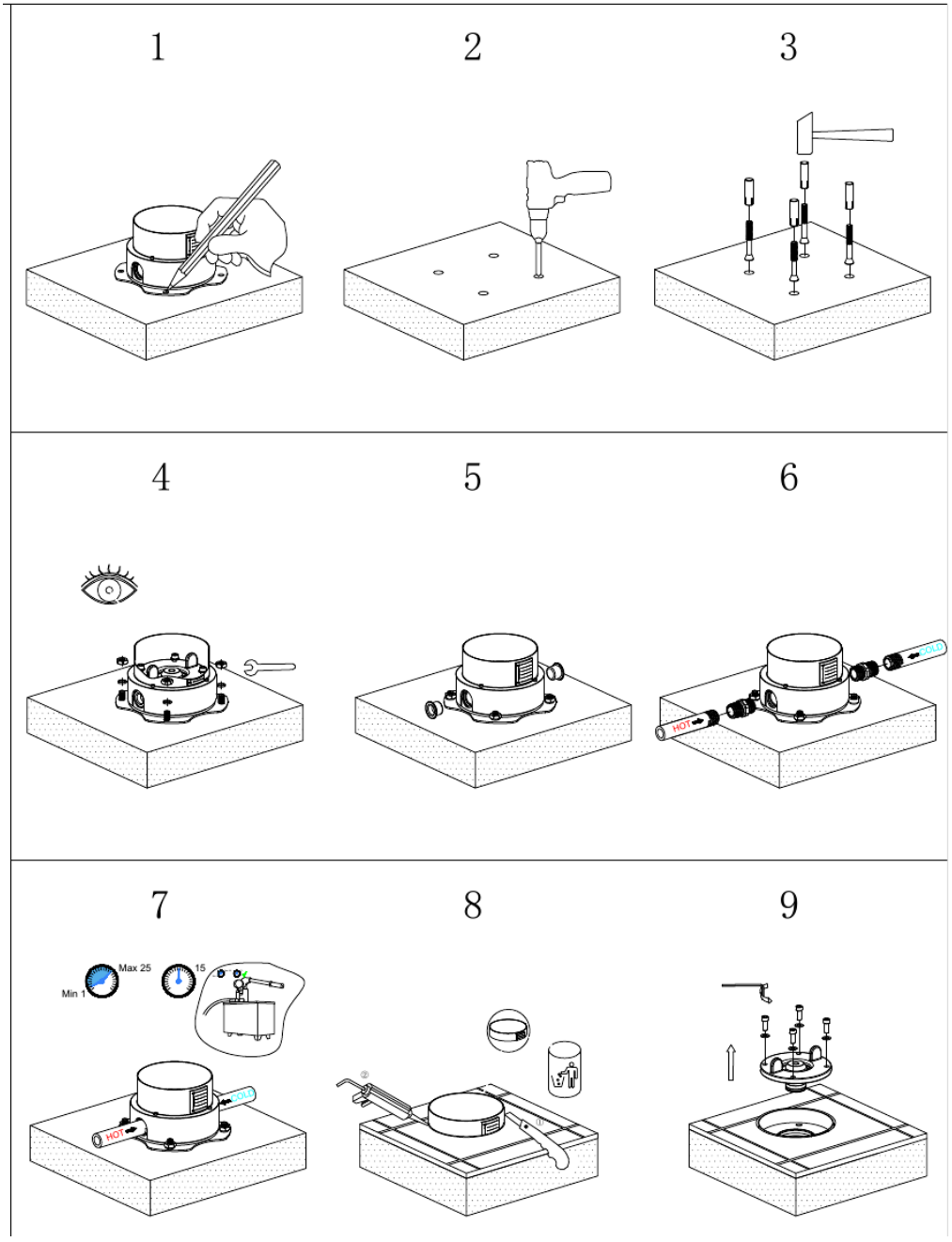

Original installation drawing showing positioning anchoring hot and cold connections pressure test and floor preparation

1 Position the C-BOX-MINI on a rigid level structural base, mark the fixing holes, drill and anchor it securely.

2 Connect the marked hot and cold inlets. Pressure-test between 0.1 and 0.9 MPa and confirm watertightness before the body becomes inaccessible.

3 Keep the concealed body vertical and within the illustrated 70-85 mm recess depth. Fit the protective cover before completing the floor and waterproofing.

The concealed connections must remain accessible according to local rules and the floor must drain safely around the installation.

INSTALLAZIONE INSTALLATION

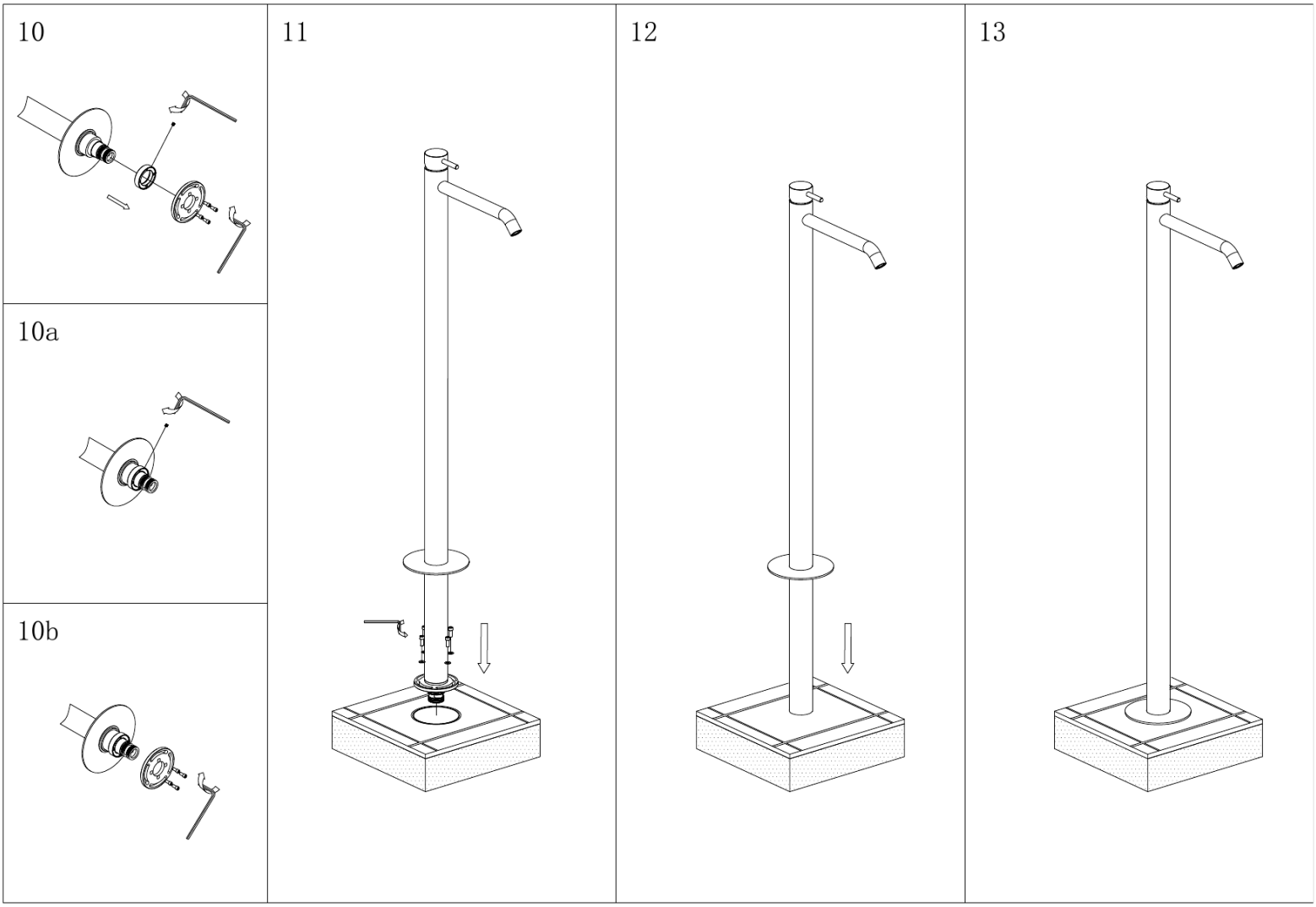

Original installation drawing showing trim coupling column insertion and completed installation

4 After the finished floor has cured, remove the protective cover without damaging the sealing area.

5 Insert the column into the concealed body, align it with the bath and tighten the illustrated fasteners evenly. Do not force or modify the coupling.

6 Fit the trim and control components in the illustrated order. Open the supplies slowly, flush the outlet and inspect every joint and the floor base for leaks.

ITALIANO

Sicurezza, installazione e utilizzo

Leggere integralmente il manuale prima dell'installazione e conservarlo. Il miscelatore alto a pavimento è destinato al riempimento di lavabi, vasche e spa, in ambienti interni o esterni, tramite un impianto sanitario idoneo.

IMPORTANT • Installation by a qualified professional / Installazione da parte di un professionista qualificato

1. Sicurezza

- Installazione, collegamento e riparazioni devono essere eseguiti da un professionista qualificato nel rispetto delle norme locali.
- Chiudere entrambe le alimentazioni e scaricare la pressione prima di qualsiasi intervento.
- Verificare struttura, impermeabilizzazione, posizione della vasca, profondità di incasso e collegamenti prima di forare o gettare il pavimento.
- Risciacquare le tubazioni prima del collegamento per eliminare sabbia, trucioli e residui.
- Evitare ustioni: aprire l'acqua gradualmente e controllare la temperatura prima di dirigere il flusso sulla pelle.

2. Contenuto della confezione

- Colonna miscelatore alta a pavimento in acciaio inox 316L satinato con bocca orientata
- Corpo da incasso C-BOX-MINI, flangia di copertura, tenute e fissaggi illustrati nel DOCCIA-CALASETTA
- Manuale di installazione, uso e manutenzione
- Componenti idraulici non espressamente elencati non inclusi salvo diversa indicazione dell'imballo

3. Installazione e collaudo

Seguire i 13 passaggi illustrati alle pagine 3 e 4. Posizionare e segnare il C-BOX-MINI, forare e fissarlo su una base rigida e piana. Collegare caldo e freddo ai raccordi indicati, eseguire la prova di pressione per 15 minuti e verificare la tenuta prima di chiudere il pavimento. Rispettare la quota di incasso 70-85 mm. Dopo la finitura, rimuovere la protezione, inserire la colonna, allinearla e serrare i fissaggi, quindi eseguire il collaudo completo.

4. Uso

Sollevare la leva per aprire il flusso, abbassarla per chiuderlo e ruotarla gradualmente per regolare la temperatura. Orientare il getto verso il lavabo, la vasca o la spa prima dell'apertura. Non usare la bocca come maniglia e chiudere completamente dopo l'uso.

ITALIANO

Cura, uso esterno e garanzia

5. Pulizia e manutenzione

- Pulire con un panno morbido, acqua tiepida e sapone neutro; risciacquare e asciugare subito.
- Non usare spugne o polveri abrasive, candeggina, cloro, acidi, anticalcare aggressivi, alcool o solventi.
- Non spruzzare il detergente direttamente sul prodotto; applicarlo sul panno e rimuovere subito residui di sali, sapone e cosmetici.
- Pulire periodicamente l'aeratore senza utensili metallici e senza forzare la bocca.
- Controllare regolarmente base, flangia, fissaggi, comando e giunzioni; sostituire subito i componenti danneggiati con ricambi compatibili/originali.

6. Installazione esterna e gelo

All'esterno, soprattutto vicino al mare, piscine o spa, risciacquare frequentemente con acqua dolce e asciugare. L'acciaio 316L resiste bene alla corrosione, ma sale, cloro e particelle ferrose possono macchiare la superficie. Prima del gelo, chiudere le alimentazioni e svuotare completamente colonna e corpo da incasso secondo il progetto dell'impianto.

7. Risoluzione dei problemi

SINTOMO	CONTROLLO
Portata ridotta	Pulire l'aeratore; verificare pressione, valvole e assenza di ostruzioni.
Perdita alla base	Chiudere l'acqua e far controllare raccordi, tenute e corpo da incasso da un professionista.
La colonna si muove	Sospendere l'uso e fare controllare fissaggi, supporto strutturale e accoppiamento con il C-BOX-MINI.
Temperatura irregolare	Controllare pressioni, alimentazioni caldo/freddo e cartuccia tramite un tecnico.

8. Garanzia

Garanzia di 2 anni dalla data di acquisto contro difetti di materiale e fabbricazione. Sono esclusi normale usura, installazione o uso impropri, pulizia non conforme, ricambi non originali, interventi non autorizzati e danni da gelo, calcare o impurità. Per l'assistenza, restituire il prodotto completo al venditore con prova d'acquisto e descrizione precisa del problema; si applicano comunque i diritti inderogabili previsti dalla legge locale.

ENGLISH

Safety, installation and operation

Read this manual in full before installation and retain it. This tall floor-mounted mixer is intended for filling basins, bathtubs and spas indoors or outdoors from a suitable sanitary water system.

IMPORTANT • Installation by a qualified professional / Installazione da parte di un professionista qualificato

1. Safety

- Installation, connection and repairs must be carried out by a qualified professional in accordance with local regulations.
- Shut off both supplies and release residual pressure before any work.
- Confirm the structure, waterproofing, bath position, recess depth and connections before drilling or casting the floor.
- Flush the supply pipes before connection to remove sand, swarf and debris.
- Prevent scalding: open the water gradually and check the temperature before directing flow onto the skin.

2. Package contents

- Tall satin 316L stainless-steel floor mixer column with directed spout
- C-BOX-MINI concealed body, cover flange, seals and fixings shown in DOCCIA-CALASETTA
- Installation, use and maintenance manual
- Hydraulic parts not expressly listed are not included unless stated on the package

3. Installation and commissioning

Follow the 13 illustrated stages on pages 3 and 4. Position and mark the C-BOX-MINI, drill and anchor it to a rigid level base. Connect hot and cold to the marked ports, perform the 15-minute pressure test and confirm watertightness before closing the floor. Keep the 70-85 mm recess depth. After finishing, remove the protection, insert and align the column, tighten the fixings and commission the complete assembly.

4. Operation

Lift the lever to start flow, lower it to stop and rotate it gradually to adjust temperature. Aim the outlet into the basin, bath or spa before opening. Do not use the spout as a handle and close the mixer completely after use.

ENGLISH

Care, outdoor use and warranty

5. Cleaning and maintenance

- Clean with a soft cloth, lukewarm water and mild neutral soap; rinse and dry immediately.
- Do not use scouring pads, abrasive powders, bleach, chlorine, acids, aggressive descalers, alcohol or solvents.
- Do not spray cleaner directly onto the product; apply it to the cloth and promptly remove salt, soap and cosmetic residues.
- Clean the aerator periodically without metal tools and do not force the spout.
- Inspect the base, flange, fixings, control and joints regularly; replace damaged parts immediately with compatible/original spares.

6. Outdoor installation and frost

Outdoors, especially near the sea, pools or spas, rinse frequently with fresh water and dry. 316L steel resists corrosion well, but salt, chlorine and ferrous particles may stain the surface. Before frost, shut off both supplies and fully drain the column and concealed body in accordance with the system design.

7. Troubleshooting

SYMPTOM	CHECK
Low flow	Clean the aerator; check pressure, valves and possible obstructions.
Leak at floor level	Shut off the water and have the ports, seals and concealed body checked by a professional.
Column moves	Stop use and have the fixings, structural support and C-BOX-MINI coupling inspected.
Unstable temperature	Have a technician check pressures, hot/cold supplies and the cartridge.

8. Warranty

Two-year warranty from the purchase date against defects in materials and workmanship. Normal wear, incorrect installation or use, unsuitable cleaning, non-original parts, unauthorised work, frost, limescale and waterborne impurities are excluded. For service, return the complete product to the seller with proof of purchase and a precise fault description; mandatory local consumer rights remain unaffected.

FRANÇAIS

Sécurité, installation et utilisation

Lire intégralement ce manuel avant l'installation et le conserver. Ce mitigeur haut sur pied est destiné au remplissage de lavabos, baignoires et spas, à l'intérieur ou à l'extérieur, depuis une installation sanitaire adaptée.

IMPORTANT • Installation by a qualified professional / Installazione da parte di un professionista qualificato

1. Sécurité

- L'installation, le raccordement et les réparations doivent être réalisés par un professionnel qualifié conformément aux règles locales.
- Fermer les deux arrivées et évacuer la pression résiduelle avant toute intervention.
- Vérifier la structure, l'étanchéité, la position de la baignoire, la profondeur d'encastrement et les raccordements avant de percer ou couler le sol.
- Rincer les canalisations avant raccordement pour éliminer sable, copeaux et débris.
- Éviter les brûlures: ouvrir l'eau progressivement et vérifier la température avant de diriger le jet sur la peau.

2. Contenu de l'emballage

- Colonne haute de mitigeur au sol en inox 316L satiné avec bec orienté
- Corps encastré C-BOX-MINI, rosace, joints et fixations illustrés dans le DOCCIA-CALASETTA
- Manuel d'installation, d'utilisation et d'entretien
- Éléments hydrauliques non expressément indiqués non inclus sauf mention sur l'emballage

3. Installation et mise en service

Suivre les 13 étapes illustrées aux pages 3 et 4. Positionner et repérer le C-BOX-MINI, percer et le fixer sur une base rigide et plane. Raccorder eau chaude et froide aux orifices repérés, effectuer l'essai de pression de 15 minutes et contrôler l'étanchéité avant de fermer le sol. Respecter la profondeur d'encastrement de 70-85 mm. Après finition, retirer la protection, insérer et aligner la colonne, serrer les fixations puis effectuer la mise en service complète.

4. Utilisation

Lever la manette pour ouvrir, l'abaisser pour fermer et la tourner progressivement pour régler la température. Orienter le jet vers le lavabo, la baignoire ou le spa avant l'ouverture. Ne pas utiliser le bec comme poignée et fermer complètement après usage.

FRANÇAIS

Entretien, usage extérieur et garantie

5. Nettoyage et entretien

- Nettoyer avec un chiffon doux, de l'eau tiède et un savon neutre; rincer puis sécher immédiatement.
- Ne pas utiliser d'abrasifs, d'eau de Javel, de chlore, d'acides, de détartrants agressifs, d'alcool ou de solvants.
- Ne pas pulvériser le nettoyant directement; l'appliquer sur le chiffon et retirer rapidement sel, savon et cosmétiques.
- Nettoyer périodiquement l'aérateur sans outil métallique et ne pas forcer le bec.
- Contrôler régulièrement base, rosace, fixations, commande et raccords; remplacer immédiatement les éléments endommagés par des pièces compatibles/d'origine.

6. Installation extérieure et gel

À l'extérieur, surtout près de la mer, d'une piscine ou d'un spa, rincer souvent à l'eau douce puis sécher. L'inox 316L résiste bien à la corrosion, mais le sel, le chlore et les particules ferreuses peuvent tacher la surface. Avant le gel, fermer les arrivées et vidanger complètement colonne et corps encastré selon la conception de l'installation.

7. Dépannage

SYMPTÔME	CONTRÔLE
Débit réduit	Nettoyer l'aérateur; vérifier pression, vannes et obstructions.
Fuite au niveau du sol	Fermer l'eau et faire contrôler raccords, joints et corps encastré par un professionnel.
Colonne mobile	Interrompre l'usage et faire contrôler fixations, support structurel et raccord au C-BOX-MINI.
Température instable	Faire contrôler pressions, arrivées chaud/froid et cartouche par un technicien.

8. Garantie

Garantie de deux ans à compter de l'achat contre les défauts de matière et de fabrication. Sont exclus: usure normale, installation ou usage incorrect, nettoyage inadapté, pièces non d'origine, interventions non autorisées, gel, calcaire et impuretés. Pour l'assistance, remettre le produit complet au vendeur avec preuve d'achat et description précise du défaut; les droits impératifs locaux restent applicables.

DEUTSCH

Sicherheit, Montage und Bedienung

Diese Anleitung vor der Montage vollständig lesen und aufbewahren. Die hohe freistehende Armatur ist zum Befüllen von Waschbecken, Badewannen und Whirlpools im Innen- oder Außenbereich bestimmt.

IMPORTANT • Installation by a qualified professional / Installazione da parte di un professionista qualificato

1. Sicherheit

- Montage, Anschluss und Reparaturen müssen durch eine qualifizierte Fachkraft gemäß den örtlichen Vorschriften erfolgen.
- Vor allen Arbeiten beide Zuleitungen schließen und den Restdruck ablassen.
- Tragfähigkeit, Abdichtung, Wannenposition, Einbautiefe und Anschlüsse vor dem Bohren oder Vergießen des Bodens prüfen.
- Zuleitungen vor dem Anschluss spülen, damit Sand, Späne und Rückstände entfernt werden.
- Verbrühungen vermeiden: Wasser langsam öffnen und Temperatur prüfen, bevor der Strahl auf die Haut gerichtet wird.

2. Lieferumfang

- Hohe freistehende Mischersäule aus satiniertem Edelstahl 316L mit gerichtetem Auslauf
- Unterputzkörper C-BOX-MINI, Abdeckrosette, Dichtungen und im DOCCIA-CALASETTA dargestellte Befestigungen
- Montage-, Gebrauchs- und Wartungsanleitung
- Nicht ausdrücklich aufgeführte Hydraulikteile nur enthalten, wenn auf der Verpackung angegeben

3. Montage und Inbetriebnahme

Die 13 Abbildungen auf den Seiten 3 und 4 befolgen. C-BOX-MINI ausrichten, Bohrungen markieren und auf einem starren ebenen Untergrund verankern. Warm- und Kaltwasser an die markierten Anschlüsse anschließen, die 15-minütige Druckprüfung durchführen und Dichtheit bestätigen, bevor der Boden geschlossen wird. Einbautiefe 70-85 mm einhalten. Nach Fertigstellung Schutz entfernen, Säule einsetzen, ausrichten und sichern und die gesamte Einheit prüfen.

4. Bedienung

Hebel zum Öffnen anheben, zum Schließen senken und zur Temperatureinstellung langsam drehen. Auslauf vor dem Öffnen auf Becken, Wanne oder Whirlpool richten. Den Auslauf nicht als Griff verwenden und den Mischer nach Gebrauch vollständig schließen.

DEUTSCH

Pflege, Außenbereich und Garantie

5. Reinigung und Wartung

- Mit weichem Tuch, lauwarmem Wasser und milder Neutralseife reinigen; sofort abspülen und trocknen.
- Keine Scheuermittel, Bleichmittel, Chlor, Säuren, aggressive Entkalker, Alkohol oder Lösungsmittel verwenden.
- Reiniger nicht direkt aufsprühen; auf das Tuch geben und Salz-, Seifen- und Kosmetikreste sofort entfernen.
- Luftsprudler regelmäßig ohne Metallwerkzeug reinigen und den Auslauf nicht gewaltsam bewegen.
- Sockel, Rosette, Befestigungen, Bedienung und Verbindungen regelmäßig prüfen; beschädigte Teile sofort durch kompatible Originalteile ersetzen.

6. Außenmontage und Frost

Im Außenbereich, besonders an Meer, Pool oder Whirlpool, häufig mit Süßwasser spülen und trocknen. 316L ist korrosionsbeständig, Salz, Chlor und Eisenpartikel können die Oberfläche dennoch verfärben. Vor Frost beide Zuleitungen schließen und Säule sowie Unterputzkörper entsprechend der Anlage vollständig entleeren.

7. Fehlerbehebung

SYMPTOM	PRÜFUNG
Geringer Durchfluss	Luftsprudler reinigen; Druck, Ventile und mögliche Verstopfungen prüfen.
Leck auf Bodenhöhe	Wasser schließen und Anschlüsse, Dichtungen sowie Unterputzkörper fachgerecht prüfen lassen.
Säule bewegt sich	Nutzung beenden und Befestigungen, Traggrund und Verbindung zum C-BOX-MINI prüfen lassen.
Schwankende Temperatur	Druck, Warm-/Kaltwasseranschlüsse und Kartusche durch Fachkraft prüfen lassen.

8. Garantie

Zwei Jahre Garantie ab Kaufdatum auf Material- und Herstellungsfehler. Ausgeschlossen sind normaler Verschleiß, fehlerhafte Montage oder Nutzung, ungeeignete Reinigung, Nicht-Originalteile, unbefugte Eingriffe sowie Schäden durch Frost, Kalk oder Verunreinigungen. Für Service das vollständige Produkt mit Kaufbeleg und genauer Fehlerbeschreibung an den Verkäufer geben; zwingende örtliche Verbraucherrechte bleiben unberührt.

ESPAÑOL

Seguridad, instalación y uso

Lea íntegramente este manual antes de instalar el producto y consérvelo. Este mezclador alto de suelo está destinado al llenado de lavabos, bañeras y spas, en interior o exterior, conectado a una instalación sanitaria adecuada.

IMPORTANT • Installation by a qualified professional / Installazione da parte di un professionista qualificato

1. Seguridad

- La instalación, la conexión y las reparaciones deben ser realizadas por un profesional cualificado conforme a la normativa local.
- Cierre ambas alimentaciones y elimine la presión residual antes de intervenir.
- Compruebe la estructura, impermeabilización, posición de la bañera, profundidad de empotramiento y conexiones antes de perforar o cerrar el suelo.
- Enjuague las tuberías antes de conectar para eliminar arena, virutas y residuos.
- Evite quemaduras: abra el agua gradualmente y compruebe la temperatura antes de dirigir el chorro sobre la piel.

2. Contenido del embalaje

- Columna mezcladora alta de suelo de acero inoxidable 316L satinado con caño orientado
- Cuerpo empotrado C-BOX-MINI, embellecedor, juntas y fijaciones mostradas en el DOCCIA-CALASETTA
- Manual de instalación, uso y mantenimiento
- Piezas hidráulicas no indicadas expresamente no incluidas salvo mención en el embalaje

3. Instalación y puesta en servicio

Siga las 13 etapas ilustradas en las páginas 3 y 4. Sitúe y marque el C-BOX-MINI, perfore y fíjelo sobre una base rígida y nivelada. Conecte caliente y fría en las entradas indicadas, realice la prueba de presión de 15 minutos y confirme la estanqueidad antes de cerrar el suelo. Respete la profundidad de empotramiento de 70-85 mm. Tras terminar el pavimento, retire la protección, inserte y alinee la columna, apriete las fijaciones y realice la puesta en servicio completa.

4. Uso

Levante la palanca para abrir, bájela para cerrar y gírela gradualmente para ajustar la temperatura. Oriente la salida hacia el lavabo, la bañera o el spa antes de abrir. No use el caño como asidero y cierre completamente después del uso.

ESPAÑOL

Cuidado, uso exterior y garantía

5. Limpieza y mantenimiento

- Limpie con un paño suave, agua templada y jabón neutro; aclare y seque inmediatamente.
- No use abrasivos, lejía, cloro, ácidos, descalcificadores agresivos, alcohol ni disolventes.
- No pulverice limpiador directamente; aplíquelo al paño y retire enseguida sal, jabón y cosméticos.
- Limpie periódicamente el aireador sin herramientas metálicas y no fuerce el caño.
- Revise regularmente base, embellecedor, fijaciones, mando y uniones; sustituya cualquier componente dañado por un recambio compatible/original.

6. Instalación exterior y heladas

En exterior, especialmente cerca del mar, piscinas o spas, aclare con frecuencia con agua dulce y seque. El acero 316L resiste bien la corrosión, pero la sal, el cloro y las partículas ferrosas pueden manchar la superficie. Antes de las heladas, cierre ambas alimentaciones y vacíe completamente la columna y el cuerpo empotrado según el diseño de la instalación.

7. Solución de problemas

SÍNTOMA	COMPROBACIÓN
Caudal bajo	Limpie el aireador; compruebe presión, llaves y posibles obstrucciones.
Fuga a nivel del suelo	Cierre el agua y haga revisar conexiones, juntas y cuerpo empotrado por un profesional.
La columna se mueve	Suspenda el uso y haga revisar fijaciones, soporte estructural y acoplamiento con el C-BOX-MINI.
Temperatura inestable	Haga comprobar presiones, entradas caliente/fría y cartucho por un técnico.

8. Garantía

Garantía de dos años desde la fecha de compra frente a defectos de materiales y fabricación. Quedan excluidos el desgaste normal, la instalación o uso incorrectos, la limpieza inadecuada, piezas no originales, intervenciones no autorizadas y daños por heladas, cal o impurezas. Para solicitar asistencia, entregue el producto completo al vendedor con justificante de compra y una descripción precisa del problema; se mantienen los derechos obligatorios establecidos por la legislación local.

NEDERLANDS

Veiligheid, installatie en gebruik

Lees deze handleiding volledig vóór installatie en bewaar haar. Deze hoge vrijstaande mengkraan is bedoeld voor het vullen van wastafels, baden en spa's binnen of buiten via een geschikte sanitaire waterinstallatie.

IMPORTANT • Installation by a qualified professional / Installazione da parte di un professionista qualificato

1. Veiligheid

- Installatie, aansluiting en reparaties moeten volgens de lokale voorschriften door een gekwalificeerde vakman worden uitgevoerd.
- Sluit beide watertoevoeren en laat restdruk ontsnappen vóór werkzaamheden.
- Controleer draagconstructie, waterdichting, badpositie, inbouwdiepte en aansluitingen voordat de vloer wordt geboord of afgewerkt.
- Spoel de leidingen vóór aansluiting om zand, spaanders en vuil te verwijderen.
- Voorkom verbranding: open het water geleidelijk en controleer de temperatuur voordat de straal op de huid wordt gericht.

2. Inhoud van de verpakking

- Hoge vrijstaande mengkraankolom van gesatineerd 316L roestvrij staal met gerichte uitloop
- C-BOX-MINI inbouwlichaam, afdekrozet, afdichtingen en bevestigingen afgebeeld in DOCCIA-CALASETTA
- Installatie-, gebruiks- en onderhoudshandleiding
- Niet uitdrukkelijk vermelde hydraulische delen alleen inbegrepen indien op de verpakking vermeld

3. Installatie en ingebruikname

Volg de 13 afbeeldingen op pagina 3 en 4. Plaats en markeer de C-BOX-MINI, boor en veranker hem op een stijve vlakke ondergrond. Sluit warm en koud aan op de gemarkeerde poorten, voer de drukproef van 15 minuten uit en controleer de dichtheid voordat de vloer wordt gesloten. Houd een inbouwdiepte van 70-85 mm aan. Verwijder na afwerking de bescherming, plaats en lijn de kolom uit, borg de bevestigingen en test de volledige installatie.

4. Gebruik

Til de hendel op om te openen, laat hem zakken om te sluiten en draai hem geleidelijk om de temperatuur te regelen. Richt de uitloop vóór opening in de wastafel, het bad of de spa. Gebruik de uitloop niet als handgreep en sluit na gebruik volledig.

NEDERLANDS

Onderhoud, buitengebruik en garantie

5. Reiniging en onderhoud

- Reinig met een zachte doek, lauw water en milde neutrale zeep; spoel en droog meteen.
- Gebruik geen schuurmiddelen, bleekmiddel, chloor, zuren, agressieve ontkalkers, alcohol of oplosmiddelen.
- Spuit reiniger niet rechtstreeks op het product; breng hem op de doek aan en verwijder zout-, zeep- en cosmeticaresten direct.
- Reinig de perlator periodiek zonder metalen gereedschap en forceer de uitloop niet.
- Controleer voet, rozet, bevestigingen, bediening en verbindingen regelmatig; vervang beschadigde delen onmiddellijk door compatibele/originele onderdelen.

6. Buiteninstallatie en vorst

Spoel bij buitengebruik, vooral aan zee, bij zwembaden of spa's, regelmatig met zoet water en droog af. 316L is corrosiebestendig, maar zout, chloor en ijzerdeeltjes kunnen het oppervlak bevlekken. Sluit vóór vorst beide toevoeren en tap kolom en inbouwlichaam volledig af volgens het systeemontwerp.

7. Problemen oplossen

SYMPTOOM	CONTROLE
Lage waterstroom	Reinig de perlator; controleer druk, afsluiters en verstoppingen.
Lekkage op vloerniveau	Sluit het water en laat aansluitingen, afdichtingen en inbouwlichaam door een vakman controleren.
Kolom beweegt	Stop het gebruik en laat bevestigingen, draagconstructie en C-BOX-MINI-koppeling controleren.
Onstabiele temperatuur	Laat druk, warm-/koudtoevoer en patroon door een technicus controleren.

8. Garantie

Twee jaar garantie vanaf de aankoopdatum tegen materiaal- en fabricagefouten. Normale slijtage, onjuiste installatie of gebruik, ongeschikte reiniging, niet-originele onderdelen, onbevoegde ingrepen en schade door vorst, kalk of vuil zijn uitgesloten. Lever voor service het complete product bij de verkoper in met aankoopbewijs en een nauwkeurige foutomschrijving; dwingende lokale consumentenrechten blijven gelden.

SINED

Design water and outdoor living



DOCCIA CALASETTA INOX tall floor mounted mixer

Made in PRC.

Importato in Italia da M.P.C. S.r.l.
Via Beatrice d'Este 24, 20122 Milano (ITALIA)
Tel. +39 02 21117815 • info@sineditalia.com • www.sineditalia.com

Il marchio SINED e il logo SINED (EUTM 018196373) sono registrati da
Sined V.O. S.L.U. • Av. Diagonal, 413 5º 2ª, 08008 Barcelona (ESB42784397)

MODEL: DOCCIA-CALASETTA-INOX
EAN: 8025431155701