MANUALE DI INSTALLAZIONE USO E MANUTENZIONE
INSTALLATION USE AND MAINTENANCE MANUAL
MANUEL D INSTALLATION D UTILISATION ET D ENTRETIEN
INSTALLATIONS GEBRAUCHS UND WARTUNGSANLEITUNG
MANUAL DE INSTALACIÓN USO Y MANTENIMIENTO
INSTALLATIE GEBRUIKS EN ONDERHOUDSHANDLEIDING





DOCCIA-CARLOFORTE-INOX

DOCCIA-CARLOFORTE-ORO-ROSA

ACCIAIO INOX 316L SATINATO INDOOR OUTDOOR VASCHE E SPA

DOCCIA CARLOFORTE INOX

316L stainless steel floor mounted bath and spa mixer indoor outdoor



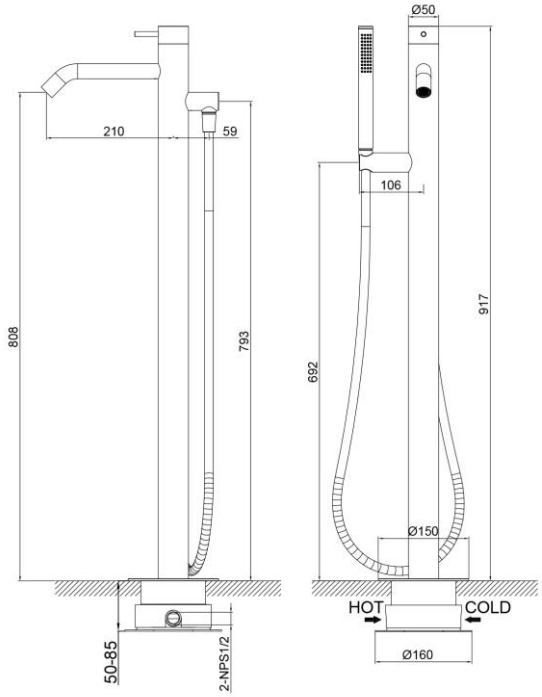

Floor-mounted hot and cold mixer in marine-grade 316L stainless steel with satin finish. It combines a bath spout and hand shower for freestanding bathtubs and spas in indoor or outdoor installations.

TECHNICAL DATA

ITEM	SPECIFICATION
Model	DOCCIA-CARLOFORTE-INOX / ORO-ROSA
Material / finish	316L stainless steel / satin stainless finish
Configuration	Floor-mounted bath and spa mixer with bath spout and hand shower
Nominal height	917 mm overall; bath outlet height 808 mm
Horizontal dimensions	Bath spout reach 210 mm; hand-shower support 106 mm; connector projection 59 mm
Body / floor components	Column Ø50 mm; visible flange Ø150 mm; concealed mounting body Ø160 mm
Concealed installation	C-BOX-MINI; recess depth 50-85 mm; rigid level structural base required
Water connections	Hot and cold concealed inlets; 2 x NPS 1/2 drawing reference
Operating pressure	Minimum 0.1 MPa; working reference 0.3 MPa; maximum 0.9 MPa
Intended setting	Freestanding bathtub or spa, indoor or outdoor, subject to drainage and frost precautions

Dimensions are nominal. Verify the actual product, structural base, waterproofing and local connection requirements before construction or drilling.

INSTALLAZIONE INSTALLATION

B1500 concealed mounting sequence steps 1 to 10

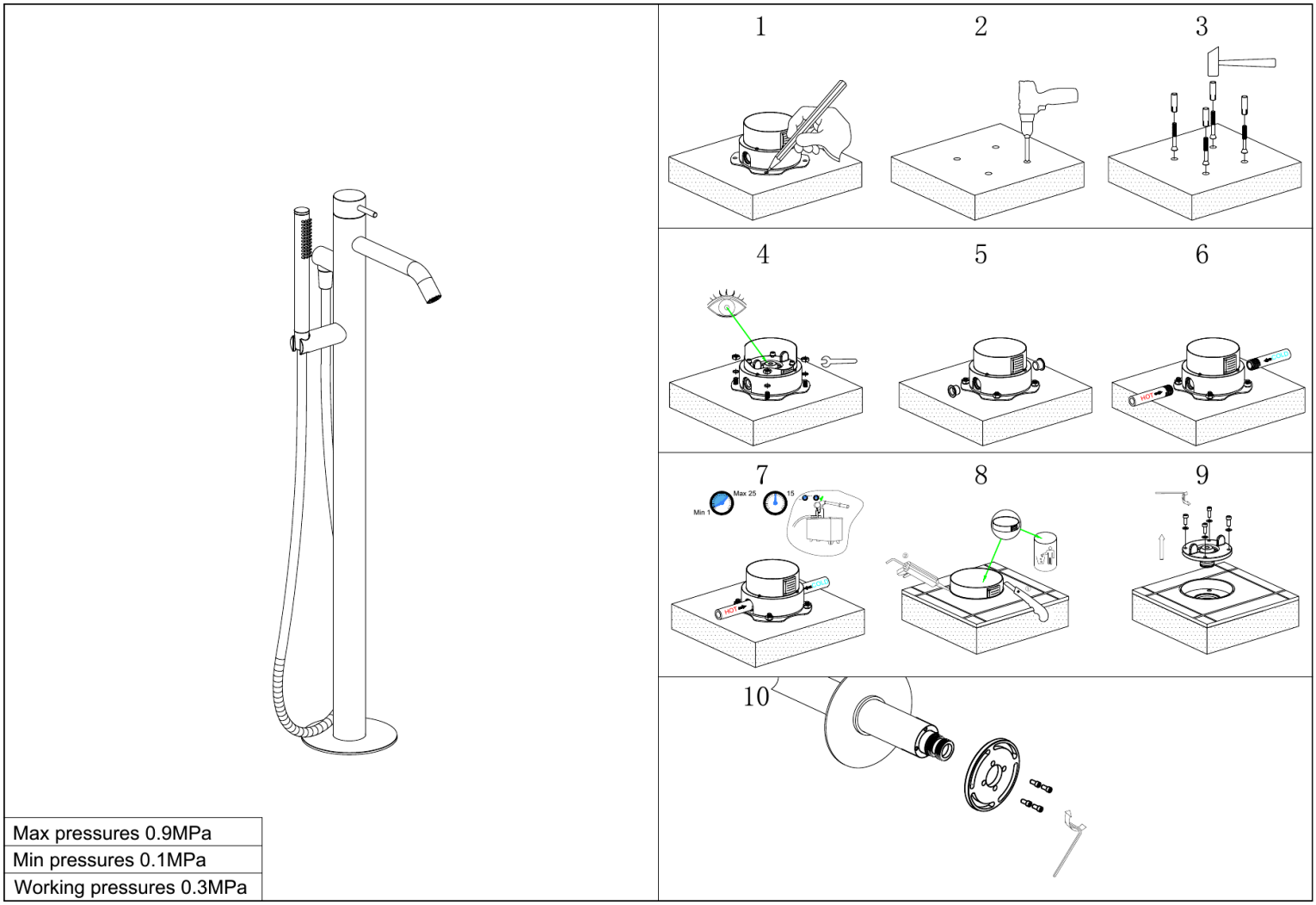

Max pressures 0.9MPa
Min pressures 0.1MPa
Working pressures 0.3MPa

Original B1500 installation drawing positioning anchoring pressure test and floor preparation

1 Position the C-BOX-MINI on a rigid level structural base, mark the fixing holes, drill and anchor it securely.

2 Connect the marked hot and cold inlets. Pressure-test between 0.1 and 0.9 MPa and confirm watertightness before the body becomes inaccessible.

3 Keep the concealed body vertical and within the illustrated 50-85 mm recess depth. Fit the protective cover before completing the floor and waterproofing.

The concealed connections must remain accessible according to local rules and the floor must drain safely around the installation.

INSTALLAZIONE INSTALLATION

B1500 final assembly steps 11 to 13

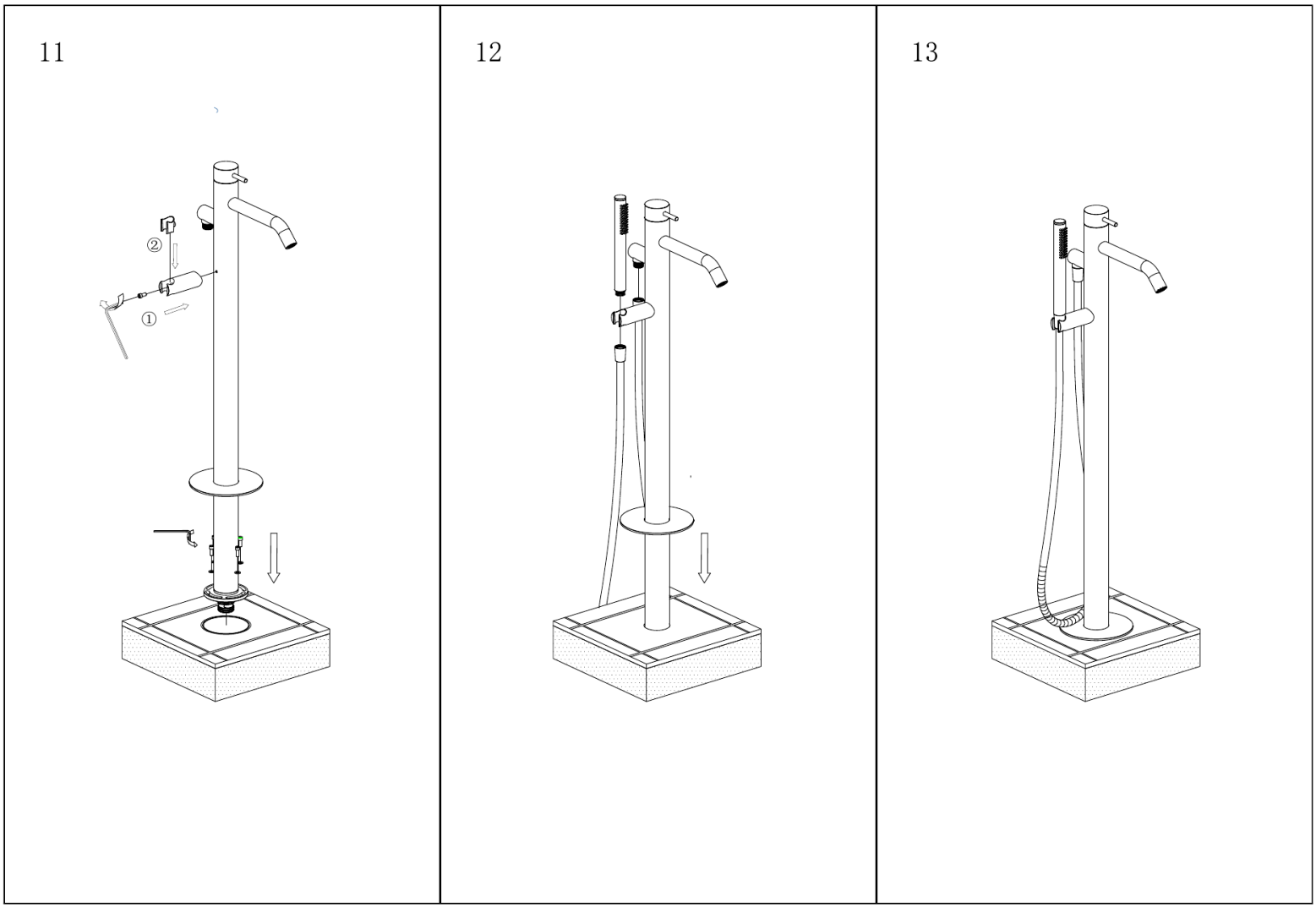

Original B1500 installation drawing column insertion hand shower assembly and completed installation

4 After the finished floor has cured, remove the protective cover without damaging the sealing area.

5 Insert the column into the concealed body, align it with the bath and tighten the illustrated fasteners evenly. Do not force or modify the coupling.

6 Fit the control component, flexible hose and hand shower as illustrated. Open the supplies slowly, flush both outlets and inspect every joint and the floor base for leaks.

ITALIANO

Sicurezza, installazione e utilizzo

Leggere integralmente il manuale prima dell'installazione e conservarlo. Il miscelatore a pavimento è destinato al riempimento di vasche e spa, in ambienti interni o esterni, tramite un impianto sanitario idoneo.

IMPORTANT • Installation by a qualified professional / Installazione da parte di un professionista qualificato

1. Sicurezza

- Installazione, collegamento e riparazioni devono essere eseguiti da un professionista qualificato nel rispetto delle norme locali.
- Chiudere entrambe le alimentazioni e scaricare la pressione prima di qualsiasi intervento.
- Verificare struttura, impermeabilizzazione, posizione della vasca, profondità di incasso e collegamenti prima di forare o gettare il pavimento.
- Risciacquare le tubazioni prima del collegamento per eliminare sabbia, trucioli e residui.
- Evitare ustioni: aprire l'acqua gradualmente e controllare la temperatura prima di dirigere il flusso sulla pelle.

2. Contenuto della confezione

- Colonna miscelatore a pavimento in acciaio inox 316L satinato con bocca vasca
- Doccetta in acciaio inox 316L, supporto e tubo flessibile
- Corpo da incasso C-BOX-MINI, flangia di copertura e fissaggi
- Manuale d'uso e manutenzione

3. Installazione e collaudo

Seguire i 13 passaggi illustrati alle pagine 3 e 4. Posizionare e segnare il corpo da incasso, forare e fissarlo su una base rigida e piana. Collegare caldo e freddo ai raccordi indicati, pressurizzare e verificare la tenuta prima di chiudere il pavimento. Rispettare la quota di incasso 50-85 mm. Dopo la finitura, rimuovere la protezione, inserire la colonna, serrare i fissaggi, montare comando, doccetta e flessibile, quindi eseguire il collaudo completo.

4. Uso

Sollevare la leva per aprire il flusso, abbassarla per chiuderlo e ruotarla per regolare la temperatura. Usare il selettore per dirigere l'acqua verso la bocca vasca o la doccetta; tenere la doccetta in mano prima della commutazione. Riporla nel supporto dopo l'uso senza torcere il flessibile.

ITALIANO

Cura, uso esterno e garanzia

5. Pulizia e manutenzione

- Pulire con un panno morbido, acqua tiepida e sapone neutro; risciacquare e asciugare subito.
- Non usare spugne o polveri abrasive, candeggina, cloro, acidi, anticalcare aggressivi, alcool o solventi.
- Non spruzzare il detergente direttamente sul prodotto; applicarlo sul panno e rimuovere subito residui di sali, sapone e cosmetici.
- Pulire periodicamente aeratore e ugelli della doccetta senza utensili metallici; non forzare i componenti.
- Controllare regolarmente flessibile, supporto, base, fissaggi e giunzioni; sostituire subito i componenti danneggiati con ricambi compatibili/originali.

6. Installazione esterna e gelo

All'esterno, soprattutto vicino al mare, piscine o spa, risciacquare frequentemente con acqua dolce e asciugare. L'acciaio 316L resiste bene alla corrosione, ma sale, cloro e particelle ferrose possono macchiare la superficie. Prima del gelo, chiudere le alimentazioni e svuotare completamente colonna, corpo da incasso, flessibile e doccetta secondo il progetto dell'impianto.

7. Risoluzione dei problemi

SINTOMO	CONTROLLO
Portata ridotta	Pulire aeratore e ugelli; verificare pressione, valvole e assenza di ostruzioni.
Perdita alla base	Chiudere l'acqua e far controllare raccordi, tenute e corpo da incasso da un professionista.
La doccetta non eroga	Verificare selettore, flessibile e ugelli; non smontare il deviatore senza competenza.
Temperatura irregolare	Controllare pressioni, alimentazioni caldo/freddo e cartuccia tramite un tecnico.

8. Garanzia

Garanzia di 2 anni dalla data di acquisto contro difetti di materiale e fabbricazione. Sono esclusi normale usura, installazione o uso impropri, pulizia non conforme, ricambi non originali, interventi non autorizzati e danni da gelo, calcare o impurità. Per l'assistenza, restituire il prodotto completo al venditore con prova d'acquisto e descrizione precisa del problema; si applicano comunque i diritti inderogabili previsti dalla legge locale.

ENGLISH

Safety, installation and operation

Read this manual in full before installation and retain it. This floor-mounted mixer is intended for filling bathtubs and spas indoors or outdoors from a suitable sanitary water system.

IMPORTANT • Installation by a qualified professional / Installazione da parte di un professionista qualificato

1. Safety

- Installation, connection and repairs must be carried out by a qualified professional in accordance with local regulations.
- Shut off both supplies and release residual pressure before any work.
- Confirm the structure, waterproofing, bath position, recess depth and connections before drilling or casting the floor.
- Flush the supply pipes before connection to remove sand, swarf and debris.
- Prevent scalding: open the water gradually and check the temperature before directing flow onto the skin.

2. Package contents

- Satin 316L stainless-steel floor mixer column with bath spout
- 316L stainless-steel hand shower, holder and flexible hose
- C-BOX-MINI concealed body, cover flange and fixings
- Use and maintenance manual

3. Installation and commissioning

Follow the 13 illustrated stages on pages 3 and 4. Position and mark the concealed body, drill and anchor it to a rigid level base. Connect hot and cold to the marked ports, pressure-test and confirm watertightness before closing the floor. Keep the 50-85 mm recess depth. After finishing, remove the protection, insert and secure the column, fit the control, hand shower and hose, then commission the complete assembly.

4. Operation

Lift the lever to start flow, lower it to stop and rotate it to adjust temperature. Use the selector to direct water to the bath spout or hand shower; hold the hand shower before switching. Return it to the holder after use without twisting the hose.

ENGLISH

Care, outdoor use and warranty

5. Cleaning and maintenance

- Clean with a soft cloth, lukewarm water and mild neutral soap; rinse and dry immediately.
- Do not use scouring pads, abrasive powders, bleach, chlorine, acids, aggressive descalers, alcohol or solvents.
- Do not spray cleaner directly onto the product; apply it to the cloth and promptly remove salt, soap and cosmetic residues.
- Clean the aerator and hand-shower nozzles periodically without metal tools; do not force components.
- Inspect the hose, holder, base, fixings and joints regularly; replace damaged parts immediately with compatible/original spares.

6. Outdoor installation and frost

Outdoors, especially near the sea, pools or spas, rinse frequently with fresh water and dry. 316L steel resists corrosion well, but salt, chlorine and ferrous particles may stain the surface. Before frost, shut off both supplies and fully drain the column, concealed body, hose and hand shower in accordance with the system design.

7. Troubleshooting

SYMPTOM	CHECK
Low flow	Clean the aerator and nozzles; check pressure, valves and possible obstructions.
Leak at floor level	Shut off the water and have the ports, seals and concealed body checked by a professional.
No hand-shower flow	Check the selector, hose and nozzles; do not dismantle the diverter without expertise.
Unstable temperature	Have a technician check pressures, hot/cold supplies and the cartridge.

8. Warranty

Two-year warranty from the purchase date against defects in materials and workmanship. Normal wear, incorrect installation or use, unsuitable cleaning, non-original parts, unauthorised work, frost, limescale and waterborne impurities are excluded. For service, return the complete product to the seller with proof of purchase and a precise fault description; mandatory local consumer rights remain unaffected.

FRANÇAIS

Sécurité, installation et utilisation

Lire intégralement ce manuel avant l'installation et le conserver. Ce mitigeur sur pied est destiné au remplissage de baignoires et de spas, à l'intérieur ou à l'extérieur, depuis une installation sanitaire adaptée.

IMPORTANT • Installation by a qualified professional / Installazione da parte di un professionista qualificato

1. Sécurité

- L'installation, le raccordement et les réparations doivent être réalisés par un professionnel qualifié conformément aux règles locales.
- Fermer les deux arrivées et évacuer la pression résiduelle avant toute intervention.
- Vérifier la structure, l'étanchéité, la position de la baignoire, la profondeur d'encastrement et les raccordements avant de percer ou couler le sol.
- Rincer les canalisations avant raccordement pour éliminer sable, copeaux et débris.
- Éviter les brûlures: ouvrir l'eau progressivement et vérifier la température avant de diriger le jet sur la peau.

2. Contenu de l'emballage

- Colonne de mitigeur au sol en inox 316L satiné avec bec de baignoire
- Douchette en inox 316L, support et flexible
- Corps encastré C-BOX-MINI, rosace et fixations
- Manuel d'utilisation et d'entretien

3. Installation et mise en service

Suivre les 13 étapes illustrées aux pages 3 et 4. Positionner et repérer le corps encastré, percer et le fixer sur une base rigide et plane. Raccorder eau chaude et froide aux orifices repérés, mettre sous pression et contrôler l'étanchéité avant de fermer le sol. Respecter la profondeur d'encastrement de 50-85 mm. Après finition, retirer la protection, insérer et fixer la colonne, monter commande, douchette et flexible, puis effectuer la mise en service complète.

4. Utilisation

Lever la manette pour ouvrir, l'abaisser pour fermer et la tourner pour régler la température. Utiliser le sélecteur pour diriger l'eau vers le bec ou la douchette; tenir la douchette avant la commutation. La replacer dans son support sans tordre le flexible.

FRANÇAIS

Entretien, usage extérieur et garantie

5. Nettoyage et entretien

- Nettoyer avec un chiffon doux, de l'eau tiède et un savon neutre; rincer puis sécher immédiatement.
- Ne pas utiliser d'abrasifs, d'eau de Javel, de chlore, d'acides, de détartrants agressifs, d'alcool ou de solvants.
- Ne pas pulvériser le nettoyant directement; l'appliquer sur le chiffon et retirer rapidement sel, savon et cosmétiques.
- Nettoyer périodiquement l'aérateur et les buses de la douchette sans outil métallique; ne pas forcer.
- Contrôler régulièrement flexible, support, base, fixations et raccords; remplacer immédiatement les éléments endommagés par des pièces compatibles/d'origine.

6. Installation extérieure et gel

À l'extérieur, surtout près de la mer, d'une piscine ou d'un spa, rincer souvent à l'eau douce puis sécher. L'inox 316L résiste bien à la corrosion, mais le sel, le chlore et les particules ferreuses peuvent tacher la surface. Avant le gel, fermer les arrivées et vidanger complètement colonne, corps encastré, flexible et douchette selon la conception de l'installation.

7. Dépannage

SYMPTÔME	CONTRÔLE
Débit réduit	Nettoyer l'aérateur et les buses; vérifier pression, vannes et obstructions.
Fuite au niveau du sol	Fermer l'eau et faire contrôler raccords, joints et corps encastré par un professionnel.
Pas de débit à la douchette	Vérifier sélecteur, flexible et buses; ne pas démonter l'inverseur sans compétence.
Température instable	Faire contrôler pressions, arrivées chaud/froid et cartouche par un technicien.

8. Garantie

Garantie de deux ans à compter de l'achat contre les défauts de matière et de fabrication. Sont exclus: usure normale, installation ou usage incorrect, nettoyage inadapté, pièces non d'origine, interventions non autorisées, gel, calcaire et impuretés. Pour l'assistance, remettre le produit complet au vendeur avec preuve d'achat et description précise du défaut; les droits impératifs locaux restent applicables.

DEUTSCH

Sicherheit, Montage und Bedienung

Diese Anleitung vor der Montage vollständig lesen und aufbewahren. Die freistehende Armatur ist zum Befüllen von Badewannen und Whirlpools im Innen- oder Außenbereich an einer geeigneten Trinkwasserinstallation bestimmt.

IMPORTANT • Installation by a qualified professional / Installazione da parte di un professionista qualificato

1. Sicherheit

- Montage, Anschluss und Reparaturen müssen durch eine qualifizierte Fachkraft gemäß den örtlichen Vorschriften erfolgen.
- Vor allen Arbeiten beide Zuleitungen schließen und den Restdruck ablassen.
- Tragfähigkeit, Abdichtung, Wannenposition, Einbautiefe und Anschlüsse vor dem Bohren oder Vergießen des Bodens prüfen.
- Zuleitungen vor dem Anschluss spülen, damit Sand, Späne und Rückstände entfernt werden.
- Verbrühungen vermeiden: Wasser langsam öffnen und Temperatur prüfen, bevor der Strahl auf die Haut gerichtet wird.

2. Lieferumfang

- Freistehende Mischersäule aus satiniertem Edelstahl 316L mit Wannenauslauf
- Handbrause aus Edelstahl 316L mit Halter und Brauseschlauch
- Unterputzkörper C-BOX-MINI, Abdeckrosette und Befestigungsteile
- Gebrauchs- und Wartungsanleitung

3. Montage und Inbetriebnahme

Die 13 Abbildungen auf den Seiten 3 und 4 befolgen. Unterputzkörper ausrichten, Bohrungen markieren und auf einem starren ebenen Untergrund verankern. Warm- und Kaltwasser an die markierten Anschlüsse anschließen, Druckprüfung durchführen und Dichtheit bestätigen, bevor der Boden geschlossen wird. Einbautiefe 50-85 mm einhalten. Nach Fertigstellung Schutz entfernen, Säule einsetzen und sichern, Bedienelement, Handbrause und Schlauch montieren und die gesamte Einheit prüfen.

4. Bedienung

Hebel zum Öffnen anheben, zum Schließen senken und zur Temperatureinstellung drehen. Mit dem Umschalter Wasser zum Wannenauslauf oder zur Handbrause leiten; die Handbrause vor dem Umschalten festhalten. Nach Gebrauch ohne Verdrehen des Schlauchs in den Halter setzen.

DEUTSCH

Pflege, Außenbereich und Garantie

5. Reinigung und Wartung

- Mit weichem Tuch, lauwarmem Wasser und milder Neutralseife reinigen; sofort abspülen und trocknen.
- Keine Scheuermittel, Bleichmittel, Chlor, Säuren, aggressive Entkalker, Alkohol oder Lösungsmittel verwenden.
- Reiniger nicht direkt aufsprühen; auf das Tuch geben und Salz-, Seifen- und Kosmetikreste sofort entfernen.
- Luftsprudler und Handbrausendüsen regelmäßig ohne Metallwerkzeug reinigen; Bauteile nicht gewaltsam lösen.
- Schlauch, Halter, Sockel, Befestigungen und Verbindungen regelmäßig prüfen; beschädigte Teile sofort durch kompatible Originalteile ersetzen.

6. Außenmontage und Frost

Im Außenbereich, besonders an Meer, Pool oder Whirlpool, häufig mit Süßwasser spülen und trocknen. 316L ist korrosionsbeständig, Salz, Chlor und Eisenpartikel können die Oberfläche dennoch verfärben. Vor Frost beide Zuleitungen schließen und Säule, Unterputzkörper, Schlauch und Handbrause entsprechend der Anlage vollständig entleeren.

7. Fehlerbehebung

SYMPTOM	PRÜFUNG
Geringer Durchfluss	Luftsprudler und Düsen reinigen; Druck, Ventile und mögliche Verstopfungen prüfen.
Leck auf Bodenhöhe	Wasser schließen und Anschlüsse, Dichtungen sowie Unterputzkörper fachgerecht prüfen lassen.
Kein Wasser an der Handbrause	Umschalter, Schlauch und Düsen prüfen; Umsteller nicht ohne Fachkenntnis zerlegen.
Schwankende Temperatur	Druck, Warm-/Kaltwasseranschlüsse und Kartusche durch Fachkraft prüfen lassen.

8. Garantie

Zwei Jahre Garantie ab Kaufdatum auf Material- und Herstellungsfehler. Ausgeschlossen sind normaler Verschleiß, fehlerhafte Montage oder Nutzung, ungeeignete Reinigung, Nicht-Originalteile, unbefugte Eingriffe sowie Schäden durch Frost, Kalk oder Verunreinigungen. Für Service das vollständige Produkt mit Kaufbeleg und genauer Fehlerbeschreibung an den Verkäufer geben; zwingende örtliche Verbraucherrechte bleiben unberührt.

ESPAÑOL

Seguridad, instalación y uso

Lea íntegramente este manual antes de instalar el producto y consérvelo. Este mezclador de suelo está destinado al llenado de bañeras y spas, en interior o exterior, conectado a una instalación de agua sanitaria adecuada.

IMPORTANT • Installation by a qualified professional / Installazione da parte di un professionista qualificato

1. Seguridad

- La instalación, la conexión y las reparaciones deben ser realizadas por un profesional cualificado conforme a la normativa local.
- Cierre ambas alimentaciones y elimine la presión residual antes de intervenir.
- Compruebe la estructura, impermeabilización, posición de la bañera, profundidad de empotramiento y conexiones antes de perforar o cerrar el suelo.
- Enjuague las tuberías antes de conectar para eliminar arena, virutas y residuos.
- Evite quemaduras: abra el agua gradualmente y compruebe la temperatura antes de dirigir el chorro sobre la piel.

2. Contenido del embalaje

- Columna mezcladora de suelo de acero inoxidable 316L satinado con caño para bañera
- Ducha de mano de acero inoxidable 316L, soporte y flexible
- Cuerpo empotrado C-BOX-MINI, embellecedor y fijaciones
- Manual de uso y mantenimiento

3. Instalación y puesta en servicio

Siga las 13 etapas ilustradas en las páginas 3 y 4. Sitúe y marque el cuerpo empotrado, perfore y fíjelo sobre una base rígida y nivelada. Conecte caliente y fría en las entradas indicadas, presurice y confirme la estanqueidad antes de cerrar el suelo. Respete la profundidad de empotramiento de 50-85 mm. Tras terminar el pavimento, retire la protección, inserte y fije la columna, monte el mando, la ducha de mano y el flexible y realice la puesta en servicio completa.

4. Uso

Levante la palanca para abrir, bájela para cerrar y gírela para ajustar la temperatura. Use el selector para dirigir el agua al caño de la bañera o a la ducha de mano; sujete la ducha antes de cambiar la salida. Devuélvala al soporte sin retorcer el flexible.

ESPAÑOL

Cuidado, uso exterior y garantía

5. Limpieza y mantenimiento

- Limpie con un paño suave, agua templada y jabón neutro; aclare y seque inmediatamente.
- No use abrasivos, lejía, cloro, ácidos, descalcificadores agresivos, alcohol ni disolventes.
- No pulverice limpiador directamente; aplíquelo al paño y retire enseguida sal, jabón y cosméticos.
- Limpie periódicamente el aireador y las boquillas de la ducha de mano sin herramientas metálicas; no fuerce las piezas.
- Revise regularmente flexible, soporte, base, fijaciones y uniones; sustituya cualquier componente dañado por un recambio compatible/original.

6. Instalación exterior y heladas

En exterior, especialmente cerca del mar, piscinas o spas, aclare con frecuencia con agua dulce y seque. El acero 316L resiste bien la corrosión, pero la sal, el cloro y las partículas ferrosas pueden manchar la superficie. Antes de las heladas, cierre ambas alimentaciones y vacíe completamente columna, cuerpo empotrado, flexible y ducha de mano según el diseño de la instalación.

7. Solución de problemas

SÍNTOMA	COMPROBACIÓN
Caudal bajo	Limpie el aireador y las boquillas; compruebe presión, llaves y posibles obstrucciones.
Fuga a nivel del suelo	Cierre el agua y haga revisar conexiones, juntas y cuerpo empotrado por un profesional.
La ducha de mano no suministra agua	Revise selector, flexible y boquillas; no desmonte el desviador sin conocimientos adecuados.
Temperatura inestable	Haga comprobar presiones, entradas caliente/fría y cartucho por un técnico.

8. Garantía

Garantía de dos años desde la fecha de compra frente a defectos de materiales y fabricación. Quedan excluidos el desgaste normal, la instalación o uso incorrectos, la limpieza inadecuada, piezas no originales, intervenciones no autorizadas y daños por heladas, cal o impurezas. Para solicitar asistencia, entregue el producto completo al vendedor con justificante de compra y una descripción precisa del problema; se mantienen los derechos obligatorios establecidos por la legislación local.

NEDERLANDS

Veiligheid, installatie en gebruik

Lees deze handleiding volledig vóór installatie en bewaar haar. Deze vrijstaande mengkraan is bedoeld voor het vullen van baden en spa's binnen of buiten via een geschikte sanitaire waterinstallatie.

IMPORTANT • Installation by a qualified professional / Installazione da parte di un professionista qualificato

1. Veiligheid

- Installatie, aansluiting en reparaties moeten volgens de lokale voorschriften door een gekwalificeerde vakman worden uitgevoerd.
- Sluit beide watertoevoeren en laat restdruk ontsnappen vóór werkzaamheden.
- Controleer draagconstructie, waterdichting, badpositie, inbouwdiepte en aansluitingen voordat de vloer wordt geboord of afgewerkt.
- Spoel de leidingen vóór aansluiting om zand, spaanders en vuil te verwijderen.
- Voorkom verbranding: open het water geleidelijk en controleer de temperatuur voordat de straal op de huid wordt gericht.

2. Inhoud van de verpakking

- Vrijstaande mengkraankolom van gesatineerd 316L roestvrij staal met baduitloop
- Handdouche van 316L roestvrij staal met houder en flexibele slang
- C-BOX-MINI inbouwlichaam, afdekrozet en bevestigingsmiddelen
- Gebruiks- en onderhoudshandleiding

3. Installatie en ingebruikname

Volg de 13 afbeeldingen op pagina 3 en 4. Plaats en markeer het inbouwlichaam, boor en veranker het op een stijve vlakke ondergrond. Sluit warm en koud aan op de gemarkeerde poorten, voer een drukproef uit en controleer de dichtheid voordat de vloer wordt gesloten. Houd een inbouwdiepte van 50-85 mm aan. Verwijder na afwerking de bescherming, plaats en borg de kolom, monteer bediening, handdouche en slang en test de volledige installatie.

4. Gebruik

Til de hendel op om te openen, laat hem zakken om te sluiten en draai hem om de temperatuur te regelen. Gebruik de omsteller om water naar de baduitloop of handdouche te leiden; houd de handdouche vast voordat u omschakelt. Plaats haar na gebruik terug zonder de slang te verdraaien.

NEDERLANDS

Onderhoud, buitengebruik en garantie

5. Reiniging en onderhoud

- Reinig met een zachte doek, lauw water en milde neutrale zeep; spoel en droog meteen.
- Gebruik geen schuurmiddelen, bleekmiddel, chloor, zuren, agressieve ontkalkers, alcohol of oplosmiddelen.
- Spuit reiniger niet rechtstreeks op het product; breng hem op de doek aan en verwijder zout-, zeep- en cosmeticaresten direct.
- Reinig perlator en handdouchesproeiers periodiek zonder metalen gereedschap; forceer geen onderdelen.
- Controleer slang, houder, voet, bevestigingen en verbindingen regelmatig; vervang beschadigde delen onmiddellijk door compatibele/originele onderdelen.

6. Buiteninstallatie en vorst

Spoel bij buitengebruik, vooral aan zee, bij zwembaden of spa's, regelmatig met zoet water en droog af. 316L is corrosiebestendig, maar zout, chloor en ijzerdeeltjes kunnen het oppervlak bevlekken. Sluit vóór vorst beide toevoeren en tap kolom, inbouwlichaam, slang en handdouche volledig af volgens het systeemontwerp.

7. Problemen oplossen

SYMPTOOM	CONTROLE
Lage waterstroom	Reinig perlator en sproeiers; controleer druk, afsluiters en verstoppingen.
Lekkage op vloerniveau	Sluit het water en laat aansluitingen, afdichtingen en inbouwlichaam door een vakman controleren.
Geen water uit handdouche	Controleer omsteller, slang en sproeiers; demonteer de omsteller niet zonder deskundigheid.
Onstabiele temperatuur	Laat druk, warm-/koudtoevoer en patroon door een technicus controleren.

8. Garantie

Twee jaar garantie vanaf de aankoopdatum tegen materiaal- en fabricagefouten. Normale slijtage, onjuiste installatie of gebruik, ongeschikte reiniging, niet-originele onderdelen, onbevoegde ingrepen en schade door vorst, kalk of vuil zijn uitgesloten. Lever voor service het complete product bij de verkoper in met aankoopbewijs en een nauwkeurige foutomschrijving; dwingende lokale consumentenrechten blijven gelden.

SINED

Design water and outdoor living



DOCCIA CARLOFORTE INOX floor mounted bath and spa mixer

Made in PRC.

Importato in Italia da M.P.C. S.r.l.
Via Beatrice d'Este 24, 20122 Milano (ITALIA)
Tel. +39 02 21117815 • info@sineditalia.com • www.sineditalia.com

Il marchio SINED e il logo SINED (EUTM 018196373) sono registrati da
Sined V.O. S.L.U. • Av. Diagonal, 413 5º 2ª, 08008 Barcelona (ESB42784397)

MODEL: DOCCIA-CARLOFORTE-INOX
EAN: 8025431155695