MANUALE DI INSTALLAZIONE USO E MANUTENZIONE
INSTALLATION USE AND MAINTENANCE MANUAL
MANUEL D INSTALLATION D UTILISATION ET D ENTRETIEN
INSTALLATIONS GEBRAUCHS UND WARTUNGSANLEITUNG
MANUAL DE INSTALACIÓN USO Y MANTENIMIENTO
INSTALLATIE GEBRUIKS EN ONDERHOUDSHANDLEIDING







MISCELATORE-MURO-ATTACCO-SHATTAF-CANNA-FUCILE

MISCELATORE-MURO-ATTACCO-SHATTAF-INOX

MISCELATORE-MURO-ATTACCO-SHATTAF-NERO

MISCELATORE-MURO-ATTACCO-SHATTAF-ORO

MISCELATORE-MURO-ATTACCO-SHATTAF-ORO-ROSA

ACCIAIO INOX 316L SATINATO INCASSO A PARETE ATTACCO 1/2 WC BIDET

MISCELATORE MURO ATTACCO SHATTAF INOX

316L stainless steel concealed shattaf mixer indoor outdoor



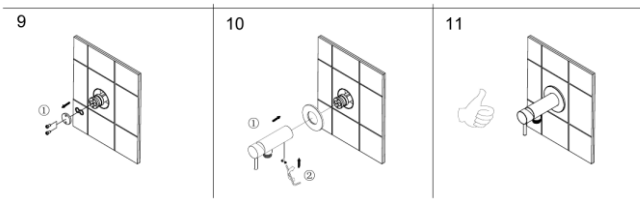

Concealed single-lever wall mixer in marine-grade 316L stainless steel with brushed satin finish. It regulates hot and cold water and connects to a compatible SHATTAF hose through the standard 1/2-inch outlet. Hose and hand spray are accessories unless included in the purchased package.

TECHNICAL DATA

ITEM	SPECIFICATION
Model	MISCELATORE-MURO-ATTACCO-SHATTAF
Material / finish	316L marine-grade stainless steel / brushed satin stainless finish
Configuration	Concealed hot/cold single-lever mixer with integrated SHATTAF outlet
Concealed body	Included; install inside a suitable waterproof wall system
Hose compatibility	Standard 1/2-inch flexible hose
Operating pressure	Minimum 0.1 MPa; working reference 0.3 MPa; maximum 0.9 MPa
Controls	Single lever for water flow and temperature
Material safety	Lead-free construction according to the SINED 2026 product catalogue
Package dimensions	Approximately 10 x 10.5 x 23.5 cm; verify the supplied package
Intended use	WC or bidet hygiene, indoors or in protected outdoor sanitary areas

Verify the actual product, wall construction, connection threads, finished depth, waterproofing, drainage and local requirements before drilling or closing the wall.

INSTALLAZIONE INSTALLATION

MISCELATORE-MURO-ATTACCO-SHATTAF-INOX eleven-stage concealed wall mixer assembly

1. Position and level the concealed body, mark the fixing points and anchor it to a rigid wall structure.
2. Connect the HOT and COLD supplies. Pressure-test from 0.1 to 0.9 MPa and flush each supply for at least 15 seconds.
3. Confirm watertightness before waterproofing, tiling or closing the wall. Preserve service access as required by local rules.
4. Remove the protective parts and fit the escutcheon, control and SHATTAF outlet in the illustrated order. Connect compatible accessories and test flow, temperature, shut-off and leaks.

When a trigger hand spray is connected, close the mixer after every use and release residual hose pressure.

Installation

1

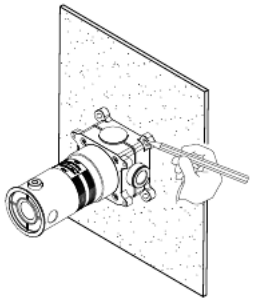

2

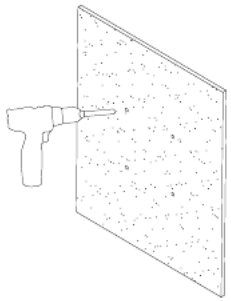

3

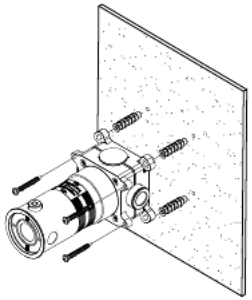

4

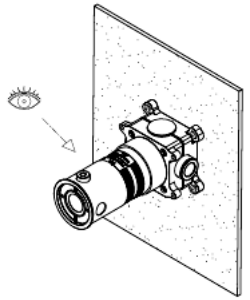

5

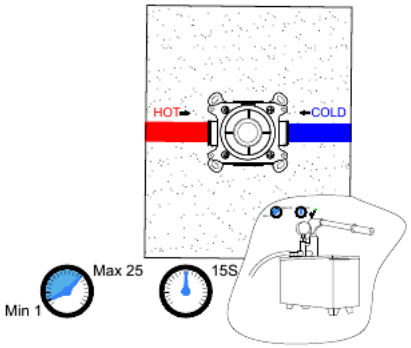

6

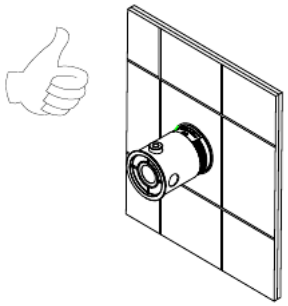

7

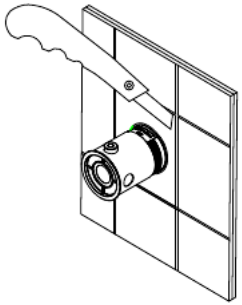

8

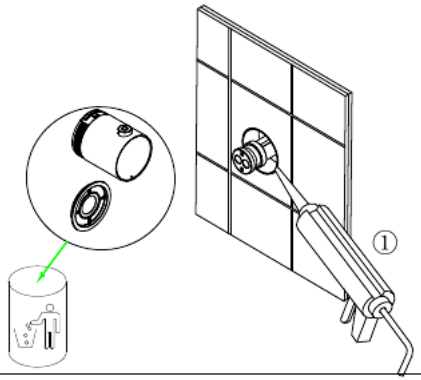

9

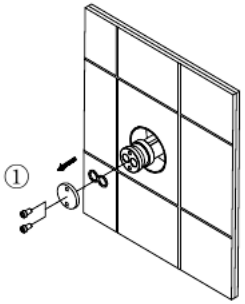

10

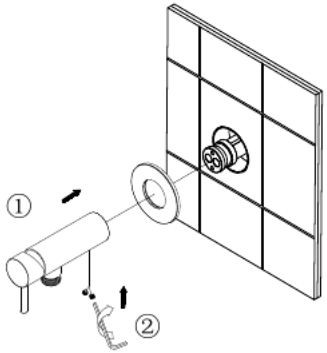

11

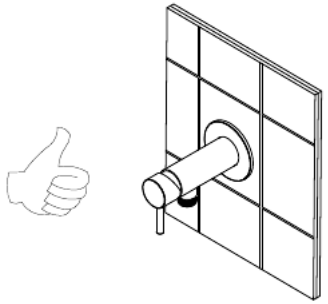

12

Max pressures 0.9MPa
Min pressures 0.1MPa
Working pressures 0.3MPa

ITALIANO

Sicurezza, installazione e utilizzo

Leggere integralmente il manuale prima dell'installazione e conservarlo. Il miscelatore monocomando da incasso regola portata e temperatura e dispone di un attacco SHATTAF da 1/2 pollice per l'igiene di WC e bidet, in ambienti interni o esterni protetti.

IMPORTANT • Installation by a qualified professional / Installazione da parte di un professionista qualificato

1. Sicurezza

- Installazione, collegamento, prova e riparazioni devono essere eseguiti da un professionista qualificato nel rispetto delle norme locali.
- Chiudere le alimentazioni caldo e freddo e scaricare la pressione prima di qualsiasi intervento.
- Verificare struttura, impermeabilizzazione, profondità di incasso, percorso del flessibile e accessibilità prima di forare o chiudere la parete.
- Risciacquare separatamente le tubazioni caldo e freddo prima del collegamento; non lasciare residui nel corpo o nella cartuccia.
- Se collegato a un doccino con comando, evitare ustioni e allagamenti: aprire lentamente, controllare la temperatura e non lasciare il flessibile in pressione senza sorveglianza.

2. Contenuto della confezione

- Corpo miscelatore da incasso e gruppo esterno MISCELATORE-MURO-ATTACCO-SHATTAF-INOX
- Rosone, leva, attacco SHATTAF da 1/2 pollice, fissaggi e utensili illustrati nel MISCELATORE-MURO-ATTACCO-SHATTAF-INOX
- Manuale d'uso e manutenzione
- Flessibile e doccino SHATTAF non inclusi, salvo diversa indicazione della confezione acquistata

3. Installazione e collaudo

Seguire gli undici passaggi illustrati a pagina 3. Posizionare e mettere in bolla il corpo, segnare i fori e fissarlo a una struttura rigida. Collegare caldo e freddo alle entrate HOT e COLD indicate. Pressurizzare tra 0,1 e 0,9 MPa, controllare la tenuta e risciacquare ogni linea per almeno 15 secondi prima di chiudere la parete. Dopo impermeabilizzazione e rivestimento, rimuovere le protezioni e montare rosone, comando e attacco SHATTAF nell'ordine MISCELATORE-MURO-ATTACCO-SHATTAF-INOX senza forzare.

4. Uso

Collegare un flessibile e un doccino SHATTAF compatibili da 1/2 pollice. Aprire lentamente il miscelatore e regolare portata e temperatura tra H e C. Controllare sempre la temperatura prima dell'uso. Dopo ogni utilizzo, chiudere completamente il miscelatore e azionare brevemente il doccino per scaricare la pressione residua dal flessibile.

ITALIANO

Cura, uso esterno e garanzia

5. Pulizia e manutenzione

- Pulire con un panno morbido, acqua tiepida e sapone neutro; risciacquare e asciugare subito.
- Non usare abrasivi, candeggina, cloro, acidi, anticalcare aggressivi, alcool o solventi.
- Non spruzzare il detergente direttamente; applicarlo sul panno e rimuovere subito residui di sapone, sale e cosmetici.
- Controllare spesso rosone, leva, attacco 1/2 pollice, flessibile e collegamenti; sostituire i componenti danneggiati con ricambi compatibili.
- Una perdita dal muro o un flessibile rigonfio richiedono la chiusura immediata dell'acqua e l'intervento di un professionista.

6. Installazione esterna e gelo

All'esterno, soprattutto vicino al mare o a piscine, risciacquare spesso con acqua dolce e asciugare. L'acciaio 316L resiste bene alla corrosione, ma sale, cloro e particelle ferrose possono macchiare la finitura satinata. Prima del gelo, chiudere le alimentazioni e svuotare miscelatore, flessibile, doccino e linee secondo il progetto dell'impianto; proteggere sempre la parete dalle infiltrazioni.

7. Risoluzione dei problemi

SINTOMO	CONTROLLO
Portata ridotta	Controllare pressione, valvole, flessibile e doccino; far verificare eventuali ostruzioni nel corpo.
Gocciolamento dopo la chiusura	Chiudere il miscelatore, scaricare la pressione e far controllare cartuccia e tenute se il difetto continua.
Perdita dall'attacco o dalla parete	Chiudere subito caldo e freddo e far controllare collegamenti, filettatura, tenute e impermeabilizzazione.
Temperatura irregolare	Verificare che HOT e COLD siano collegati correttamente e far controllare la cartuccia.

8. Garanzia

Garanzia di 2 anni dalla data di acquisto contro difetti di materiale e fabbricazione. Sono esclusi normale usura, installazione o uso impropri, pulizia non conforme, ricambi non originali, interventi non autorizzati e danni da gelo, calcare o impurità. Per l'assistenza, restituire il prodotto completo al venditore con prova d'acquisto e descrizione precisa del problema; si applicano comunque i diritti inderogabili previsti dalla legge locale.

ENGLISH

Safety, installation and operation

Read this manual in full before installation and retain it. The concealed single-lever mixer controls flow and temperature and provides a standard 1/2-inch SHATTAF connection for WC and bidet hygiene in protected indoor or outdoor settings.

IMPORTANT • Installation by a qualified professional / Installazione da parte di un professionista qualificato

1. Safety

- Installation, connection, testing and repairs must be carried out by a qualified professional in accordance with local regulations.
- Shut off the hot and cold supplies and release residual pressure before any work.
- Confirm wall structure, waterproofing, recess depth, hose route and future access before drilling or closing the wall.
- Flush the hot and cold pipes separately before connection; do not allow debris to enter the body or cartridge.
- When connected to a trigger hand spray, prevent scalding and flooding: open slowly, check the temperature and never leave the hose pressurized unattended.

2. Package contents

- Concealed mixer body and external assembly MISCELATORE-MURO-ATTACCO-SHATTAF-INOX
- Escutcheon, lever, 1/2-inch SHATTAF connection, fasteners and tools illustrated in MISCELATORE-MURO-ATTACCO-SHATTAF-INOX
- Use and maintenance manual
- Flexible hose and SHATTAF hand spray are not included unless stated for the purchased package

3. Installation and commissioning

Follow the eleven illustrated stages on page 3. Position and level the body, mark the holes and anchor it to a rigid structure. Connect hot and cold to the marked HOT and COLD inlets. Pressure-test between 0.1 and 0.9 MPa, check every joint and flush each line for at least 15 seconds before closing the wall. After waterproofing and tiling, remove the protective parts and fit the escutcheon, control and SHATTAF outlet in the MISCELATORE-MURO-ATTACCO-SHATTAF-INOX order without forcing them.

4. Operation

Connect a compatible 1/2-inch flexible hose and SHATTAF hand spray. Open the mixer slowly and adjust flow and temperature between H and C. Always check the temperature before use. After each use, close the mixer fully and briefly operate the hand spray to release residual pressure from the hose.

ENGLISH

Care, outdoor use and warranty

5. Cleaning and maintenance

- Clean with a soft cloth, lukewarm water and mild neutral soap; rinse and dry immediately.
- Do not use abrasives, bleach, chlorine, acids, aggressive descalers, alcohol or solvents.
- Do not spray cleaner directly; apply it to the cloth and promptly remove soap, salt and cosmetic residues.
- Inspect the escutcheon, lever, 1/2-inch outlet, hose and connections frequently; replace damaged parts with compatible spares.
- A leak at the wall or a swollen hose requires immediate water shut-off and professional attention.

6. Outdoor installation and frost

Outdoors, especially near the sea or pools, rinse frequently with fresh water and dry. 316L steel resists corrosion well, but salt, chlorine and ferrous particles may stain the satin finish. Before frost, shut off both supplies and fully drain the mixer, hose, hand spray and lines according to the system design; always protect the wall against water ingress.

7. Troubleshooting

SYMPTOM	CHECK
Low flow	Check pressure, valves, hose and hand spray; have any obstruction in the body investigated.
Dripping after shut-off	Close the mixer, release pressure and have the cartridge and seals checked if dripping continues.
Leak at outlet or wall	Shut off hot and cold immediately and have connections, thread, seals and waterproofing checked.
Unstable temperature	Confirm that HOT and COLD are connected correctly and have the cartridge inspected.

8. Warranty

Two-year warranty from the purchase date against defects in materials and workmanship. Normal wear, incorrect installation or use, unsuitable cleaning, non-original parts, unauthorised work, frost, limescale and waterborne impurities are excluded. For service, return the complete product to the seller with proof of purchase and a precise fault description; mandatory local consumer rights remain unaffected.

FRANÇAIS

Sécurité, installation et utilisation

Lire intégralement ce manuel avant l'installation et le conserver. Le mitigeur monocommande encastré règle débit et température et possède un raccord SHATTAF standard de 1/2 pouce pour l'hygiène du WC et du bidet, en intérieur ou en extérieur protégé.

IMPORTANT • Installation by a qualified professional / Installazione da parte di un professionista qualificato

1. Sécurité

- L'installation, le raccordement, les essais et les réparations doivent être réalisés par un professionnel qualifié conformément aux règles locales.
- Fermer les arrivées chaude et froide et évacuer la pression résiduelle avant toute intervention.
- Vérifier la structure du mur, l'étanchéité, la profondeur d'encastrement, le parcours du flexible et l'accès futur avant de percer ou fermer le mur.
- Rincer séparément les conduites chaude et froide avant raccordement; aucun débris ne doit pénétrer dans le corps ou la cartouche.
- Avec une douchette à commande, éviter brûlures et dégâts d'eau: ouvrir lentement, vérifier la température et ne jamais laisser le flexible sous pression sans surveillance.

2. Contenu de l'emballage

- Corps encastré et ensemble extérieur MISCELATORE-MURO-ATTACCO-SHATTAF-INOX
- Rosace, levier, raccord SHATTAF 1/2 pouce, fixations et outils illustrés dans le MISCELATORE-MURO-ATTACCO-SHATTAF-INOX
- Manuel d'utilisation et d'entretien
- Flexible et douchette SHATTAF non inclus, sauf indication contraire de l'emballage acheté

3. Installation et mise en service

Suivre les onze étapes illustrées page 3. Positionner et mettre le corps de niveau, repérer les trous et l'ancrer sur une structure rigide. Raccorder chaud et froid aux entrées HOT et COLD. Mettre sous pression entre 0,1 et 0,9 MPa, contrôler chaque raccord et rincer chaque conduite pendant au moins 15 secondes avant de fermer le mur. Après étanchéité et carrelage, retirer les protections puis monter rosace, commande et sortie SHATTAF dans l'ordre MISCELATORE-MURO-ATTACCO-SHATTAF-INOX sans forcer.

4. Utilisation

Raccorder un flexible et une douchette SHATTAF compatibles de 1/2 pouce. Ouvrir lentement le mitigeur et régler débit et température entre H et C. Toujours vérifier la température avant utilisation. Après chaque usage, fermer complètement le mitigeur puis actionner brièvement la douchette pour évacuer la pression résiduelle du flexible.

FRANÇAIS

Entretien, usage extérieur et garantie

5. Nettoyage et entretien

- Nettoyer avec un chiffon doux, de l'eau tiède et un savon neutre; rincer puis sécher immédiatement.
- Ne pas utiliser d'abrasifs, d'eau de Javel, de chlore, d'acides, de détartrants agressifs, d'alcool ou de solvants.
- Ne pas pulvériser le nettoyant directement; l'appliquer sur le chiffon et retirer rapidement savon, sel et cosmétiques.
- Contrôler souvent rosace, levier, sortie 1/2 pouce, flexible et raccords; remplacer les pièces endommagées par des pièces compatibles.
- Une fuite au mur ou un flexible gonflé impose de fermer immédiatement l'eau et de faire intervenir un professionnel.

6. Installation extérieure et gel

À l'extérieur, surtout près de la mer ou d'une piscine, rincer souvent à l'eau douce puis sécher. L'inox 316L résiste bien à la corrosion, mais sel, chlore et particules ferreuses peuvent tacher la finition satinée. Avant le gel, fermer les arrivées et vidanger complètement mitigeur, flexible, douchette et conduites selon l'installation; protéger toujours le mur contre les infiltrations.

7. Dépannage

SYMPTÔME	CONTRÔLE
Débit réduit	Vérifier pression, vannes, flexible et douchette; faire rechercher toute obstruction du corps.
Gouttes après fermeture	Fermer le mitigeur, évacuer la pression et faire contrôler cartouche et joints si le défaut persiste.
Fuite à la sortie ou au mur	Fermer immédiatement chaud et froid et faire contrôler raccords, filetage, joints et étanchéité.
Température instable	Vérifier le raccordement correct de HOT et COLD et faire contrôler la cartouche.

8. Garantie

Garantie de deux ans à compter de l'achat contre les défauts de matière et de fabrication. Sont exclus: usure normale, installation ou usage incorrect, nettoyage inadapté, pièces non d'origine, interventions non autorisées, gel, calcaire et impuretés. Pour l'assistance, remettre le produit complet au vendeur avec preuve d'achat et description précise du défaut; les droits impératifs locaux restent applicables.

DEUTSCH

Sicherheit, Montage und Bedienung

Diese Anleitung vor der Montage vollständig lesen und aufbewahren. Der Unterputz-Einhebelmischer regelt Durchfluss und Temperatur und besitzt einen üblichen 1/2-Zoll-SHATTAF-Anschluss für WC- und Bidethygiene in geschützten Innen- oder Außenbereichen.

IMPORTANT • Installation by a qualified professional / Installazione da parte di un professionista qualificato

1. Sicherheit

- Montage, Anschluss, Prüfung und Reparaturen müssen durch eine qualifizierte Fachkraft gemäß den örtlichen Vorschriften erfolgen.
- Warm- und Kaltwasser schließen und vor allen Arbeiten den Restdruck ablassen.
- Wandaufbau, Abdichtung, Einbautiefe, Schlauchführung und späteren Zugang vor dem Bohren oder Schließen der Wand prüfen.
- Warm- und Kaltwasserleitungen vor dem Anschluss getrennt spülen; kein Schmutz darf in Körper oder Kartusche gelangen.
- Bei Anschluss einer Trigger-Handbrause Verbrühung und Wasserschäden vermeiden: langsam öffnen, Temperatur prüfen und den Schlauch nie unbeaufsichtigt unter Druck lassen.

2. Lieferumfang

- Unterputzkörper und äußere Baugruppe MISCELATORE-MURO-ATTACCO-SHATTAF-INOX
- Rosette, Hebel, 1/2-Zoll-SHATTAF-Anschluss, Befestigungen und Werkzeuge gemäß MISCELATORE-MURO-ATTACCO-SHATTAF-INOX
- Gebrauchs- und Wartungsanleitung
- Schlauch und SHATTAF-Handbrause sind nicht enthalten, sofern die gekaufte Verpackung nichts anderes angibt

3. Montage und Inbetriebnahme

Die elf Abbildungen auf Seite 3 befolgen. Körper positionieren und ausrichten, Bohrungen markieren und an einer starren Konstruktion verankern. Warm und Kalt an die markierten Anschlüsse HOT und COLD anschließen. Mit 0,1 bis 0,9 MPa prüfen, alle Verbindungen kontrollieren und jede Leitung mindestens 15 Sekunden spülen, bevor die Wand geschlossen wird. Nach Abdichtung und Fliesen die Schutzteile entfernen und Rosette, Bedienung sowie SHATTAF-Ausgang in der MISCELATORE-MURO-ATTACCO-SHATTAF-INOX-Reihenfolge ohne Gewalt montieren.

4. Bedienung

Einen passenden 1/2-Zoll-Schlauch und eine SHATTAF-Handbrause anschließen. Mischer langsam öffnen und Durchfluss sowie Temperatur zwischen H und C einstellen. Temperatur vor Gebrauch stets prüfen. Nach jeder Benutzung den Mischer vollständig schließen und die Handbrause kurz betätigen, um Restdruck aus dem Schlauch abzulassen.

DEUTSCH

Pflege, Außenbereich und Garantie

5. Reinigung und Wartung

- Mit weichem Tuch, lauwarmem Wasser und milder Neutralseife reinigen; sofort abspülen und trocknen.
- Keine Scheuermittel, Bleichmittel, Chlor, Säuren, aggressive Entkalker, Alkohol oder Lösungsmittel verwenden.
- Reiniger nicht direkt aufsprühen; auf das Tuch geben und Seifen-, Salz- und Kosmetikreste sofort entfernen.
- Rosette, Hebel, 1/2-Zoll-Ausgang, Schlauch und Anschlüsse häufig prüfen; beschädigte Teile durch passende Ersatzteile ersetzen.
- Bei einer Leckage an der Wand oder einem aufgeblähten Schlauch sofort das Wasser schließen und eine Fachkraft rufen.

6. Außenmontage und Frost

Im Außenbereich, besonders an Meer oder Pool, häufig mit Süßwasser spülen und trocknen. 316L ist korrosionsbeständig, Salz, Chlor und Eisenpartikel können die satinierte Oberfläche dennoch verfärben. Vor Frost beide Zuleitungen schließen und Mischer, Schlauch, Handbrause sowie Leitungen entsprechend der Anlage vollständig entleeren; die Wand stets gegen eindringendes Wasser schützen.

7. Fehlerbehebung

SYMPTOM	PRÜFUNG
Geringer Durchfluss	Druck, Ventile, Schlauch und Handbrause prüfen; mögliche Verstopfung im Körper untersuchen lassen.
Nachtropfen nach dem Schließen	Mischer schließen, Druck ablassen und bei fortbestehendem Fehler Kartusche und Dichtungen prüfen lassen.
Leck am Ausgang oder an der Wand	Warm und Kalt sofort schließen und Anschlüsse, Gewinde, Dichtungen sowie Abdichtung prüfen lassen.
Schwankende Temperatur	Korrekten Anschluss von HOT und COLD prüfen und Kartusche kontrollieren lassen.

8. Garantie

Zwei Jahre Garantie ab Kaufdatum auf Material- und Herstellungsfehler. Ausgeschlossen sind normaler Verschleiß, fehlerhafte Montage oder Nutzung, ungeeignete Reinigung, Nicht-Originalteile, unbefugte Eingriffe sowie Schäden durch Frost, Kalk oder Verunreinigungen. Für Service das vollständige Produkt mit Kaufbeleg und genauer Fehlerbeschreibung an den Verkäufer geben; zwingende örtliche Verbraucherrechte bleiben unberührt.

ESPAÑOL

Seguridad, instalación y uso

Lea íntegramente este manual antes de instalar el producto y consérvelo. El mezclador monomando empotrado regula caudal y temperatura e incorpora una conexión SHATTAF estándar de 1/2 pulgada para la higiene de WC y bidé, en interiores o exteriores protegidos.

IMPORTANT • Installation by a qualified professional / Installazione da parte di un professionista qualificato

1. Seguridad

- La instalación, la conexión, las pruebas y las reparaciones deben ser realizadas por un profesional cualificado conforme a la normativa local.
- Cierre las alimentaciones caliente y fría y elimine la presión residual antes de intervenir.
- Compruebe estructura, impermeabilización, profundidad de empotramiento, recorrido del flexo y acceso futuro antes de perforar o cerrar la pared.
- Enjuague por separado las tuberías caliente y fría antes de conectarlas; no permita que entren residuos en el cuerpo o el cartucho.
- Si conecta una ducha con pulsador, evite quemaduras e inundaciones: abra lentamente, compruebe la temperatura y nunca deje el flexo presurizado sin vigilancia.

2. Contenido del embalaje

- Cuerpo mezclador empotrado y conjunto exterior MISCELATORE-MURO-ATTACCO-SHATTAF-INOX
- Embellecedor, palanca, conexión SHATTAF de 1/2 pulgada, fijaciones y herramientas ilustradas en el MISCELATORE-MURO-ATTACCO-SHATTAF-INOX
- Manual de uso y mantenimiento
- Flexo y ducha SHATTAF no incluidos, salvo indicación distinta del embalaje adquirido

3. Instalación y puesta en servicio

Siga las once etapas ilustradas en la página 3. Sitúe y nivele el cuerpo, marque los orificios y ánclelo a una estructura rígida. Conecte caliente y fría en las entradas HOT y COLD indicadas. Realice la prueba entre 0,1 y 0,9 MPa, compruebe todas las uniones y enjuague cada línea durante al menos 15 segundos antes de cerrar la pared. Tras impermeabilizar y revestir, retire las protecciones y monte embellecedor, mando y salida SHATTAF en el orden MISCELATORE-MURO-ATTACCO-SHATTAF-INOX sin forzar.

4. Uso

Conecte un flexo y una ducha SHATTAF compatibles de 1/2 pulgada. Abra lentamente el mezclador y regule el caudal y la temperatura entre H y C. Compruebe siempre la temperatura antes del uso. Después de cada utilización, cierre por completo el mezclador y pulse brevemente la ducha para descargar la presión residual del flexo.

ESPAÑOL

Cuidado, uso exterior y garantía

5. Limpieza y mantenimiento

- Limpie con un paño suave, agua templada y jabón neutro; aclare y seque inmediatamente.
- No use abrasivos, lejía, cloro, ácidos, descalcificadores agresivos, alcohol ni disolventes.
- No pulverice limpiador directamente; aplíquelo al paño y retire enseguida restos de jabón, sal y cosméticos.
- Revise con frecuencia el embellecedor, la palanca, la salida de 1/2 pulgada, el flexo y las conexiones; sustituya las piezas dañadas por repuestos compatibles.
- Una fuga en la pared o un flexo abombado exigen cerrar inmediatamente el agua y solicitar asistencia profesional.

6. Instalación exterior y heladas

En exterior, especialmente cerca del mar o piscinas, aclare con frecuencia con agua dulce y seque. El acero 316L resiste bien la corrosión, pero la sal, el cloro y las partículas ferrosas pueden manchar el acabado satinado. Antes de las heladas, cierre ambas alimentaciones y vacíe completamente mezclador, flexo, ducha y líneas según el diseño de la instalación; proteja siempre la pared contra filtraciones.

7. Solución de problemas

SÍNTOMA	COMPROBACIÓN
Caudal bajo	Compruebe presión, llaves, flexo y ducha; haga revisar cualquier obstrucción del cuerpo.
Goteo después del cierre	Cierre el mezclador, descargue la presión y haga revisar cartucho y juntas si continúa.
Fuga en la salida o la pared	Cierre inmediatamente caliente y fría y haga revisar conexiones, rosca, juntas e impermeabilización.
Temperatura inestable	Compruebe que HOT y COLD estén conectadas correctamente y haga revisar el cartucho.

8. Garantía

Garantía de dos años desde la fecha de compra frente a defectos de materiales y fabricación. Quedan excluidos el desgaste normal, la instalación o uso incorrectos, la limpieza inadecuada, piezas no originales, intervenciones no autorizadas y daños por heladas, cal o impurezas. Para solicitar asistencia, entregue el producto completo al vendedor con justificante de compra y una descripción precisa del problema; se mantienen los derechos obligatorios establecidos por la legislación local.

NEDERLANDS

Veiligheid, installatie en gebruik

Lees deze handleiding volledig vóór installatie en bewaar haar. De ingebouwde eengreepsmengkraan regelt doorstroming en temperatuur en heeft een standaard 1/2-inch SHATTAF-aansluiting voor toilet- en bidethygiëne in beschermde binnen- of buitenruimten.

IMPORTANT • Installation by a qualified professional / Installazione da parte di un professionista qualificato

1. Veiligheid

- Installatie, aansluiting, beproeving en reparaties moeten volgens de lokale voorschriften door een gekwalificeerde vakman worden uitgevoerd.
- Sluit warm en koud water en laat restdruk ontsnappen vóór werkzaamheden.
- Controleer wandconstructie, waterdichting, inbouwdiepte, slangroute en toekomstige toegang voordat de wand wordt geboord of gesloten.
- Spoel warm- en koudwaterleidingen vóór aansluiting afzonderlijk; laat geen vuil in het lichaam of patroon komen.
- Voorkom bij een trigger-handdouche verbranding en waterschade: open langzaam, controleer de temperatuur en laat de slang nooit onbeheerd onder druk staan.

2. Inhoud van de verpakking

- Inbouwlichaam en uitwendige groep MISCELATORE-MURO-ATTACCO-SHATTAF-INOX
- Rozet, hendel, 1/2-inch SHATTAF-aansluiting, bevestigingen en gereedschap afgebeeld in MISCELATORE-MURO-ATTACCO-SHATTAF-INOX
- Gebruiks- en onderhoudshandleiding
- Slang en SHATTAF-handdouche zijn niet inbegrepen tenzij dit op de gekochte verpakking staat

3. Installatie en ingebruikname

Volg de elf afbeeldingen op pagina 3. Plaats het lichaam waterpas, markeer de gaten en veranker het aan een stijve constructie. Sluit warm en koud aan op de gemarkeerde HOT- en COLD-poorten. Test tussen 0,1 en 0,9 MPa, controleer alle verbindingen en spoel elke leiding minstens 15 seconden voordat de wand wordt gesloten. Verwijder na waterdichting en tegelen de beschermdelen en monteer rozet, bediening en SHATTAF-uitgang in de MISCELATORE-MURO-ATTACCO-SHATTAF-INOX-volgorde zonder te forceren.

4. Gebruik

Sluit een passende 1/2-inch slang en SHATTAF-handdouche aan. Open de mengkraan langzaam en regel doorstroming en temperatuur tussen H en C. Controleer de temperatuur vóór gebruik. Sluit na elke toepassing de mengkraan volledig en bedien de handdouche kort om de restdruk uit de slang af te laten.

NEDERLANDS

Onderhoud, buitengebruik en garantie

5. Reiniging en onderhoud

- Reinig met een zachte doek, lauw water en milde neutrale zeep; spoel en droog meteen.
- Gebruik geen schuurmiddelen, bleekmiddel, chloor, zuren, agressieve ontkalkers, alcohol of oplosmiddelen.
- Spuit reiniger niet rechtstreeks; breng hem op de doek aan en verwijder zeep-, zout- en cosmeticaresten direct.
- Controleer rozet, hendel, 1/2-inch uitgang, slang en aansluitingen regelmatig; vervang beschadigde delen door passende onderdelen.
- Een lek bij de wand of een opgezwollen slang vereist dat het water onmiddellijk wordt gesloten en een vakman wordt ingeschakeld.

6. Buiteninstallatie en vorst

Spoel bij buitengebruik, vooral aan zee of bij zwembaden, regelmatig met zoet water en droog af. 316L is corrosiebestendig, maar zout, chloor en ijzerdeeltjes kunnen de satijnen afwerking bevlekken. Sluit vóór vorst beide toevoeren en tap mengkraan, slang, handdouche en leidingen volledig af volgens het systeemontwerp; bescherm de wand altijd tegen binnendringend water.

7. Problemen oplossen

SYMPTOOM	CONTROLE
Lage waterstroom	Controleer druk, afsluiters, slang en handdouche; laat een verstopping in het lichaam onderzoeken.
Nadruppelen na sluiten	Sluit de mengkraan, laat de druk af en laat patroon en afdichtingen controleren als het probleem blijft.
Lek aan uitgang of wand	Sluit warm en koud onmiddellijk en laat aansluitingen, schroefdraad, afdichtingen en waterdichting controleren.
Onstabiele temperatuur	Controleer of HOT en COLD correct zijn aangesloten en laat het patroon nakijken.

8. Garantie

Twee jaar garantie vanaf de aankoopdatum tegen materiaal- en fabricagefouten. Normale slijtage, onjuiste installatie of gebruik, ongeschikte reiniging, niet-originele onderdelen, onbevoegde ingrepen en schade door vorst, kalk of vuil zijn uitgesloten. Lever voor service het complete product bij de verkoper in met aankoopbewijs en een nauwkeurige foutomschrijving; dwingende lokale consumentenrechten blijven gelden.

SINED

Design water and outdoor living



Made in PRC.

Importato in Italia da M.P.C. S.r.l.
Via Beatrice d'Este 24, 20122 Milano (ITALIA)
Tel. +39 02 21117815 • info@sineditalia.com • www.sineditalia.com

Il marchio SINED e il logo SINED (EUTM 018196373) sono registrati da
Sined V.O. S.L.U. • Av. Diagonal, 413 5º 2ª, 08008 Barcelona (ESB42784397)

MODEL: MISCELATORE-MURO-ATTACCO-SHATTAF-INOX
EAN: 8025431020115