MANUALE DI INSTALLAZIONE USO E MANUTENZIONE
INSTALLATION USE AND MAINTENANCE MANUAL
MANUEL D INSTALLATION D UTILISATION ET D ENTRETIEN
INSTALLATIONS GEBRAUCHS UND WARTUNGSANLEITUNG
MANUAL DE INSTALACIÓN USO Y MANTENIMIENTO
INSTALLATIE GEBRUIKS EN ONDERHOUDSHANDLEIDING





MISCELATORE-TERMOSTATICO-LEVANTE-CANNA-FUCILE

MISCELATORE-TERMOSTATICO-LEVANTE-INOX

MISCELATORE-TERMOSTATICO-LEVANTE-ORO ROSA

ACCIAIO INOX 316L SATINATO TERMOSTATICO A PARETE ATTACCO G1/2

MISCELATORE TERMOSTATICO LEVANTE INOX

316L stainless steel exposed thermostatic wall mixer indoor outdoor



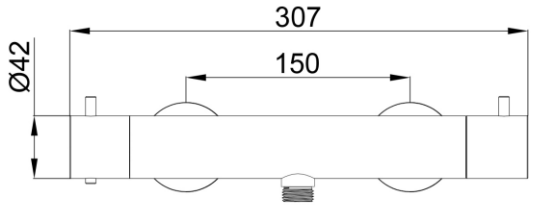

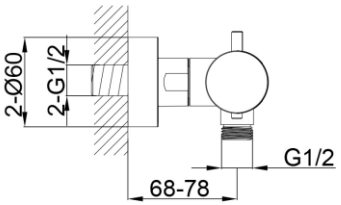

Exposed wall-mounted thermostatic shower mixer in marine-grade 316L stainless steel with brushed satin finish. The thermostat stabilises outlet temperature while the second control regulates water flow. A compatible G1/2 shower terminal is connected separately unless included in the purchased package.

TECHNICAL DATA

ITEM	SPECIFICATION
Model	MISCELATORE-TERMOSTATICO-LEVANTE
Material / finish	316L marine-grade stainless steel / brushed satin finish
Configuration	Exposed wall-mounted thermostatic shower mixer
Product dimensions	Approximately 30.7 x 6.8 x 6.8 cm; listed package envelope 31 x 7 x 4 cm
Wall inlet centres	150 mm
Wall connections	2 x G1/2 with eccentric connectors and escutcheons
Shower outlet	G1/2 standard threaded connection
Projection	Approximately 68-78 mm in the official drawing
Installation reference	MISCELATORE-TERMOSTATICO-LEVANTE-INOX: 24 mm connector projection; tools SW14 and SW30
Temperature reference	42 °C marking shown on the control; verify actual water temperature
Intended use	Indoor or protected outdoor shower installations

Verify actual wall connections, supplied eccentric fittings, hot/cold direction, water pressures, final temperature and local requirements before use.

INSTALLAZIONE INSTALLATION

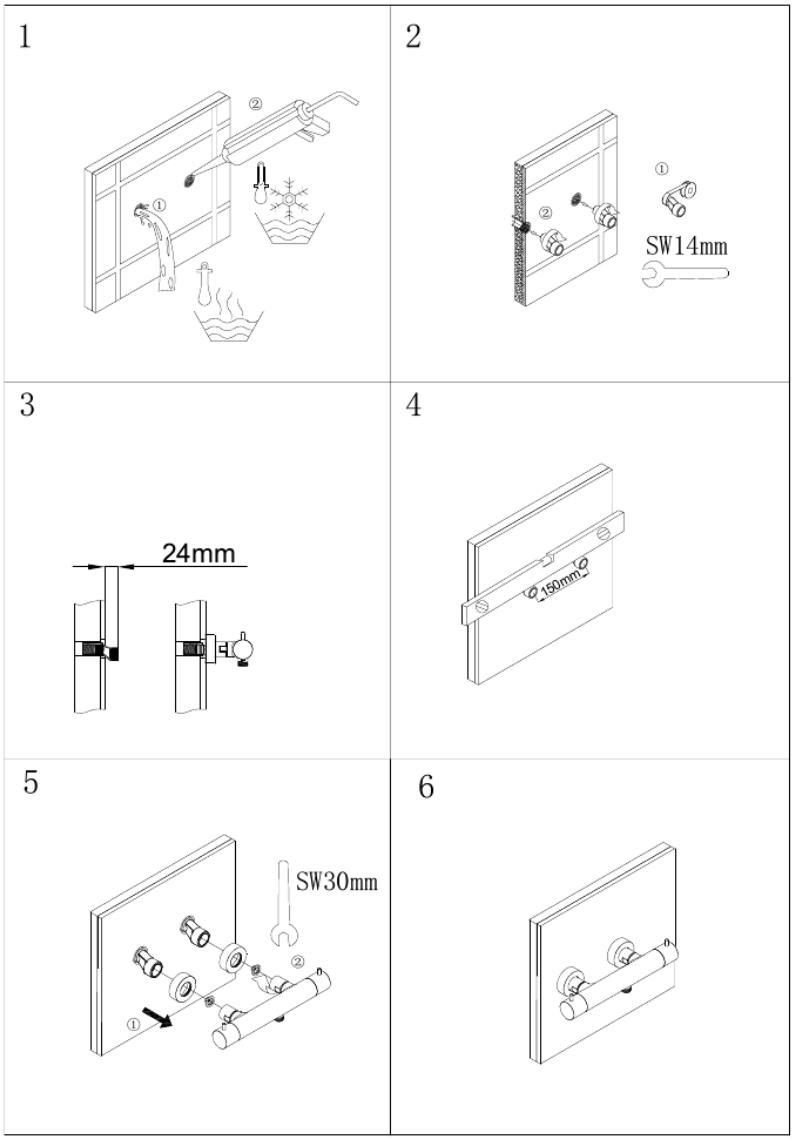

Original MISCELATORE-TERMOSTATICO-LEVANTE-INOX installation drawing showing sealing eccentric connectors 24 millimetre projection 150 millimetre centres and final assembly

1. Shut off the water, flush the lines and prepare two level G1/2 wall connections with hot on the left and cold on the right.
2. Seal and fit the eccentric connectors as illustrated. Set approximately 24 mm projection and 150 mm centre distance.
3. Fit the escutcheons and seals, align the mixer and tighten both unions evenly with suitable protected tools; do not twist the wall fittings.
4. Connect a compatible G1/2 shower terminal, restore water slowly and inspect every joint. Test flow and thermostat response; measure outlet temperature and calibrate or service if the reference and actual value differ.

The temperature reference is not an anti-scald guarantee. Supervise vulnerable users and verify water temperature before contact.

ITALIANO

Sicurezza, installazione e utilizzo

Leggere interamente questo manuale prima dell'installazione e conservarlo. Il miscelatore termostatico a parete mantiene stabile la temperatura impostata e controlla la portata verso un terminale doccia G1/2, in ambienti interni o esterni protetti.

IMPORTANT • Installation by a qualified professional / Installazione da parte di un professionista qualificato

1. Sicurezza

- Installazione, collegamento, collaudo e riparazioni devono essere eseguiti da un professionista qualificato secondo le norme locali.
- Chiudere acqua calda e fredda e scaricare la pressione prima di intervenire.
- Collegare caldo a sinistra e freddo a destra, salvo indicazione diversa sul prodotto; un collegamento invertito impedisce il corretto funzionamento termostatico.
- Lavare accuratamente entrambe le tubazioni prima del montaggio per evitare danni alla cartuccia e ai filtri.
- La scala o il riferimento di temperatura non sostituisce una misurazione: verificare con termometro la temperatura reale prima del primo uso e dopo ogni intervento.

2. Contenuto della confezione

- Miscelatore termostatico MISCELATORE-TERMOSTATICO-LEVANTE-INOX
- Raccordi a parete, rosoni, guarnizioni e componenti illustrati nel MISCELATORE-TERMOSTATICO-LEVANTE-INOX
- Manuale di installazione, uso e manutenzione
- Flessibile, doccetta o altro terminale G1/2 non inclusi salvo diversa indicazione dell'imballo

3. Installazione e collaudo

Seguire le sei fasi illustrate a pagina 3. Preparare due attacchi G1/2 orizzontali con interasse 150 mm, applicare il sistema di tenuta ammesso e installare i raccordi con la sporgenza indicativa di 24 mm. Livellare e regolare gli eccentrici, montare rosoni e guarnizioni, quindi serrare il miscelatore uniformemente con le chiavi indicate SW14 e SW30 senza danneggiare la finitura. Collegare l'uscita G1/2, ripristinare l'acqua lentamente e controllare tenuta, portata e temperatura.

4. Uso

Il comando di portata apre e chiude l'acqua; il comando termostatico seleziona la temperatura. Avviare a bassa portata e in posizione tiepida, quindi regolare gradualmente. L'illustrazione SINED mostra un riferimento a 42 °C: verificare sempre la temperatura reale e azionare un eventuale pulsante di superamento solo consapevolmente. Chiudere completamente dopo l'uso.

ITALIANO

Cura, uso esterno e garanzia

5. Pulizia e manutenzione

- Pulire con panno morbido, acqua tiepida e sapone neutro; risciacquare e asciugare subito.
- Non usare abrasivi, candeggina, cloro, acidi, anticalcare aggressivi, alcool o solventi.
- Pulire periodicamente filtri e terminale secondo la qualità dell'acqua, chiudendo prima le alimentazioni.
- Controllare rosoni, dadi, guarnizioni, comandi e uscita G1/2; usare solo ricambi compatibili.
- Se temperatura o portata cambiano improvvisamente, interrompere l'uso e fare controllare impianto e cartuccia.

6. Installazione esterna e gelo

All'esterno, soprattutto vicino a mare o piscina, risciacquare spesso con acqua dolce e asciugare. Il 316L resiste alla corrosione, ma sale, cloro e particelle ferrose possono macchiare la finitura satinata. Prima del gelo chiudere e svuotare completamente miscelatore e linee; proteggere raccordi e parete dalle infiltrazioni.

7. Risoluzione dei problemi

SINTOMO	CONTROLLO
Temperatura non stabile	Verificare alimentazioni, pressioni equilibrate, filtri puliti e corretto collegamento caldo/freddo.
Acqua troppo calda o fredda	Confrontare la temperatura con un termometro e fare ricalibrare o controllare la cartuccia.
Portata ridotta	Controllare valvole, filtri, raccordi, flessibile e terminale per ostruzioni.
Perdita ai raccordi	Chiudere l'acqua e fare controllare allineamento, guarnizioni, filetti e serraggio.

8. Garanzia

Garanzia di 2 anni dalla data di acquisto contro difetti di materiale e fabbricazione. Sono esclusi normale usura, installazione o uso impropri, pulizia non conforme, ricambi non originali, interventi non autorizzati e danni da gelo, calcare o impurità. Per l'assistenza, restituire il prodotto completo al venditore con prova d'acquisto e descrizione precisa del problema; si applicano comunque i diritti inderogabili previsti dalla legge locale.

ENGLISH

Safety, installation and operation

Read this manual completely before installation and keep it. The exposed wall-mounted thermostatic mixer maintains the selected temperature and controls flow to a G1/2 shower terminal, indoors or in protected outdoor areas.

IMPORTANT • Installation by a qualified professional / Installazione da parte di un professionista qualificato

1. Safety

- Installation, connection, testing and repairs must be performed by a qualified professional under local rules.
- Shut off hot and cold water and release residual pressure before work.
- Connect hot on the left and cold on the right unless the product markings state otherwise; reversed supplies prevent correct thermostatic operation.
- Flush both supply lines thoroughly before assembly to protect the cartridge and filters from debris.
- The scale or temperature reference is not a measurement: verify actual outlet temperature with a thermometer before first use and after service.

2. Package contents

- Thermostatic mixer MISCELATORE-TERMOSTATICO-LEVANTE-INOX
- Wall connectors, escutcheons, seals and components shown in MISCELATORE-TERMOSTATICO-LEVANTE-INOX
- Installation, use and maintenance manual
- Hose, hand shower or other G1/2 terminal not included unless stated on the package

3. Installation and commissioning

Follow the six stages on page 3. Prepare two level G1/2 wall outlets at 150 mm centres, apply the approved thread-sealing method and install the connectors with the indicated 24 mm projection. Level and adjust the eccentric connectors, fit escutcheons and seals, then tighten the mixer evenly with the illustrated SW14 and SW30 tools without damaging the finish. Connect the G1/2 outlet, restore water slowly and test watertightness, flow and temperature.

4. Operation

The flow control opens and closes the water; the thermostatic control selects temperature. Start at low flow and a lukewarm setting, then adjust gradually. The SINED illustration shows a 42 °C reference: always verify actual water temperature and operate any override button deliberately. Close fully after use.

ENGLISH

Care, outdoor use and warranty

5. Cleaning and maintenance

- Clean with a soft cloth, lukewarm water and mild neutral soap; rinse and dry immediately.
- Do not use abrasives, bleach, chlorine, acids, aggressive descalers, alcohol or solvents.
- Clean filters and the connected terminal periodically according to water quality, after shutting off both supplies.
- Inspect escutcheons, nuts, seals, controls and G1/2 outlet; use only compatible spare parts.
- If temperature or flow changes suddenly, stop use and have the system and cartridge inspected.

6. Outdoor installation and frost

Outdoors, especially near the sea or pools, rinse frequently with fresh water and dry. 316L resists corrosion, but salt, chlorine and iron particles may stain the satin finish. Before frost, shut off and fully drain the mixer and lines; protect connections and wall against water ingress.

7. Troubleshooting

SYMPTOM	CHECK
Temperature not stable	Check supplies, balanced pressures, clean filters and correct hot/cold connection.
Water too hot or cold	Compare with a thermometer and have the cartridge recalibrated or inspected.
Low flow	Check valves, filters, connectors, hose and terminal for obstructions.
Leak at connections	Shut off water and have alignment, seals, threads and tightening checked.

8. Warranty

Two-year warranty from the purchase date against defects in materials and workmanship. Normal wear, incorrect installation or use, unsuitable cleaning, non-original parts, unauthorised work, frost, limescale and waterborne impurities are excluded. For service, return the complete product to the seller with proof of purchase and a precise fault description; mandatory local consumer rights remain unaffected.

FRANÇAIS

Sécurité, installation et utilisation

Lire entièrement ce manuel avant l'installation et le conserver. Le mitigeur thermostatique mural apparent maintient la température choisie et commande le débit vers un terminal de douche G1/2, à l'intérieur ou dans une zone extérieure protégée.

IMPORTANT • Installation by a qualified professional / Installazione da parte di un professionista qualificato

1. Sécurité

- L'installation, le raccordement, les essais et les réparations doivent être réalisés par un professionnel qualifié conformément aux règles locales.
- Fermer l'eau chaude et froide et évacuer la pression résiduelle avant toute intervention.
- Raccorder le chaud à gauche et le froid à droite sauf indication contraire du produit; des alimentations inversées empêchent le bon fonctionnement thermostatique.
- Rincer soigneusement les deux conduites avant le montage afin de protéger la cartouche et les filtres.
- L'échelle ou le repère de température n'est pas une mesure: vérifier la température réelle avec un thermomètre avant le premier usage et après entretien.

2. Contenu de l'emballage

- Mitigeur thermostatique MISCELATORE-TERMOSTATICO-LEVANTE-INOX
- Raccords muraux, rosaces, joints et composants illustrés dans le MISCELATORE-TERMOSTATICO-LEVANTE-INOX
- Manuel d'installation, d'utilisation et d'entretien
- Flexible, douchette ou autre terminal G1/2 non inclus sauf indication sur l'emballage

3. Installation et mise en service

Suivre les six étapes de la page 3. Préparer deux sorties murales G1/2 horizontales avec un entraxe de 150 mm, appliquer une étanchéité de filetage admise et poser les raccords avec la saillie indicative de 24 mm. Régler et mettre à niveau les raccords excentrés, monter rosaces et joints, puis serrer uniformément le mitigeur avec les clés SW14 et SW30 indiquées sans abîmer la finition. Raccorder la sortie G1/2, rétablir lentement l'eau et contrôler étanchéité, débit et température.

4. Utilisation

La commande de débit ouvre et ferme l'eau; la commande thermostatique sélectionne la température. Commencer à faible débit et en position tiède, puis régler progressivement. L'illustration SINED montre un repère à 42 °C: toujours vérifier la température réelle et n'actionner un éventuel bouton de dépassement qu'en connaissance de cause. Fermer complètement après usage.

FRANÇAIS

Entretien, usage extérieur et garantie

5. Nettoyage et entretien

- Nettoyer avec un chiffon doux, de l'eau tiède et un savon neutre; rincer et sécher immédiatement.
- Ne pas utiliser d'abrasifs, eau de Javel, chlore, acides, détartrants agressifs, alcool ou solvants.
- Nettoyer périodiquement filtres et terminal selon la qualité de l'eau, après fermeture des alimentations.
- Contrôler rosaces, écrous, joints, commandes et sortie G1/2; utiliser uniquement des pièces compatibles.
- Si température ou débit change brusquement, interrompre l'utilisation et faire contrôler installation et cartouche.

6. Installation extérieure et gel

À l'extérieur, surtout près de la mer ou d'une piscine, rincer souvent à l'eau douce et sécher. Le 316L résiste à la corrosion, mais sel, chlore et particules ferreuses peuvent tacher la finition satinée. Avant le gel, fermer et vidanger complètement mitigeur et conduites; protéger raccords et mur contre les infiltrations.

7. Dépannage

SYMPTÔME	CONTRÔLE
Température instable	Vérifier alimentations, pressions équilibrées, filtres propres et raccordement chaud/froid.
Eau trop chaude ou froide	Comparer avec un thermomètre et faire recalibrer ou contrôler la cartouche.
Débit faible	Contrôler vannes, filtres, raccords, flexible et terminal.
Fuite aux raccords	Fermer l'eau et faire contrôler alignement, joints, filetages et serrage.

8. Garantie

Garantie de deux ans à compter de l'achat contre les défauts de matière et de fabrication. Sont exclus: usure normale, installation ou usage incorrect, nettoyage inadapté, pièces non d'origine, interventions non autorisées, gel, calcaire et impuretés. Pour l'assistance, remettre le produit complet au vendeur avec preuve d'achat et description précise du défaut; les droits impératifs locaux restent applicables.

DEUTSCH

Sicherheit, Montage und Bedienung

Diese Anleitung vor der Montage vollständig lesen und aufbewahren. Der sichtbare Wand-Thermostatmischer hält die gewählte Temperatur stabil und regelt den Durchfluss zu einem G1/2-Duschanschluss, innen oder in geschützten Außenbereichen.

IMPORTANT • Installation by a qualified professional / Installazione da parte di un professionista qualificato

1. Sicherheit

- Montage, Anschluss, Prüfung und Reparaturen müssen nach örtlichen Vorschriften durch eine qualifizierte Fachkraft erfolgen.
- Warm- und Kaltwasser absperren und Restdruck vor Arbeiten abbauen.
- Warm links und Kalt rechts anschließen, sofern die Produktkennzeichnung nichts anderes angibt; vertauschte Zuläufe verhindern den richtigen Thermostatbetrieb.
- Beide Leitungen vor der Montage gründlich spülen, damit Schmutz Kartusche und Filter nicht beschädigt.
- Skala oder Temperaturmarkierung ist keine Messung: tatsächliche Auslauftemperatur vor Erstgebrauch und nach Wartung mit einem Thermometer prüfen.

2. Lieferumfang

- Thermostatmischer MISCELATORE-TERMOSTATICO-LEVANTE-INOX
- Wandanschlüsse, Rosetten, Dichtungen und im MISCELATORE-TERMOSTATICO-LEVANTE-INOX dargestellte Teile
- Montage-, Gebrauchs- und Wartungsanleitung
- Schlauch, Handbrause oder anderes G1/2-Endgerät nicht enthalten, sofern die Verpackung nichts anderes angibt

3. Montage und Inbetriebnahme

Die sechs Schritte auf Seite 3 befolgen. Zwei waagerechte G1/2-Wandanschlüsse mit 150 mm Achsabstand vorbereiten, zulässige Gewindedichtung verwenden und Anschlüsse mit der dargestellten Ausladung von 24 mm montieren. Exzenter ausrichten, Rosetten und Dichtungen einsetzen und den Mischer mit den gezeigten SW14- und SW30-Werkzeugen gleichmäßig anziehen, ohne die Oberfläche zu beschädigen. G1/2-Ausgang anschließen, Wasser langsam öffnen und Dichtheit, Durchfluss und Temperatur prüfen.

4. Bedienung

Der Durchflussgriff öffnet und schließt das Wasser; der Thermostatgriff wählt die Temperatur. Mit geringem Durchfluss und lauwarmer Einstellung beginnen und langsam anpassen. Die SINED-Abbildung zeigt eine 42-°C-Referenz: tatsächliche Temperatur stets prüfen und eine mögliche Entriegelung nur bewusst betätigen. Nach Gebrauch vollständig schließen.

DEUTSCH

Pflege, Außenbereich und Garantie

5. Reinigung und Wartung

- Mit weichem Tuch, lauwarmem Wasser und milder Neutralseife reinigen; sofort abspülen und trocknen.
- Keine Scheuermittel, Bleiche, Chlor, Säuren, aggressive Entkalker, Alkohol oder Lösungsmittel verwenden.
- Filter und angeschlossenes Endgerät je nach Wasserqualität regelmäßig reinigen, nachdem beide Zuläufe geschlossen wurden.
- Rosetten, Muttern, Dichtungen, Griffe und G1/2-Ausgang prüfen; nur kompatible Ersatzteile verwenden.
- Bei plötzlicher Temperatur- oder Durchflussänderung Nutzung beenden und Anlage sowie Kartusche prüfen lassen.

6. Außenmontage und Frost

Im Außenbereich, besonders an Meer oder Pool, häufig mit Süßwasser abspülen und trocknen. 316L ist korrosionsbeständig, doch Salz, Chlor und Eisenpartikel können die satinierte Oberfläche verfärben. Vor Frost Mischer und Leitungen absperren und vollständig entleeren; Anschlüsse und Wand gegen eindringendes Wasser schützen.

7. Fehlerbehebung

SYMPTOM	PRÜFUNG
Temperatur schwankt	Zuläufe, ausgeglichene Drücke, saubere Filter und richtigen Warm-/Kaltanschluss prüfen.
Wasser zu heiß oder kalt	Mit Thermometer vergleichen und Kartusche kalibrieren oder prüfen lassen.
Geringer Durchfluss	Ventile, Filter, Anschlüsse, Schlauch und Endgerät auf Verstopfung prüfen.
Leck an Anschlüssen	Wasser absperren und Ausrichtung, Dichtungen, Gewinde und Anzug prüfen lassen.

8. Garantie

Zwei Jahre Garantie ab Kaufdatum auf Material- und Herstellungsfehler. Ausgeschlossen sind normaler Verschleiß, fehlerhafte Montage oder Nutzung, ungeeignete Reinigung, Nicht-Originalteile, unbefugte Eingriffe sowie Schäden durch Frost, Kalk oder Verunreinigungen. Für Service das vollständige Produkt mit Kaufbeleg und genauer Fehlerbeschreibung an den Verkäufer geben; zwingende örtliche Verbraucherrechte bleiben unberührt.

ESPAÑOL

Seguridad, instalación y uso

Lea íntegramente este manual antes de la instalación y consérvelo. El mezclador termostático mural visto mantiene estable la temperatura seleccionada y controla el caudal hacia un terminal de ducha G1/2, en interiores o zonas exteriores protegidas.

IMPORTANT • Installation by a qualified professional / Installazione da parte di un professionista qualificato

1. Seguridad

- La instalación, conexión, prueba y reparación deben ser realizadas por un profesional cualificado conforme a la normativa local.
- Cierre el agua caliente y fría y elimine la presión residual antes de intervenir.
- Conecte caliente a la izquierda y fría a la derecha salvo indicación distinta del producto; las entradas invertidas impiden el funcionamiento termostático correcto.
- Enjuague bien ambas tuberías antes del montaje para evitar daños por residuos en el cartucho y los filtros.
- La escala o referencia de temperatura no es una medición: compruebe la temperatura real con termómetro antes del primer uso y después de cada intervención.

2. Contenido del embalaje

- Mezclador termostático MISCELATORE-TERMOSTATICO-LEVANTE-INOX
- Racores de pared, embellecedores, juntas y componentes mostrados en MISCELATORE-TERMOSTATICO-LEVANTE-INOX
- Manual de instalación, uso y mantenimiento
- Flexo, ducha de mano u otro terminal G1/2 no incluidos salvo indicación del embalaje

3. Instalación y puesta en servicio

Siga las seis etapas de la página 3. Prepare dos tomas G1/2 horizontales con 150 mm entre centros, aplique el sistema de sellado admitido e instale los racores con la salida indicativa de 24 mm. Nivele y ajuste las excéntricas, coloque embellecedores y juntas y apriete el mezclador uniformemente con las llaves SW14 y SW30 ilustradas sin dañar el acabado. Conecte la salida G1/2, restablezca el agua lentamente y compruebe estanqueidad, caudal y temperatura.

4. Uso

El mando de caudal abre y cierra el agua; el mando termostático selecciona la temperatura. Empiece con poco caudal y una posición templada y ajuste gradualmente. La ilustración SINED muestra una referencia de 42 °C: verifique siempre la temperatura real y accione cualquier botón de desbloqueo de forma consciente. Cierre completamente después del uso.

ESPAÑOL

Cuidado, uso exterior y garantía

5. Limpieza y mantenimiento

- Limpie con un paño suave, agua templada y jabón neutro; aclare y seque inmediatamente.
- No use abrasivos, lejía, cloro, ácidos, descalcificadores agresivos, alcohol ni disolventes.
- Limpie periódicamente los filtros y el terminal conectado según la calidad del agua, después de cerrar ambas entradas.
- Revise embellecedores, tuercas, juntas, mandos y salida G1/2; use solo repuestos compatibles.
- Si la temperatura o el caudal cambian de repente, deje de usarlo y haga revisar la instalación y el cartucho.

6. Instalación exterior y heladas

En exterior, especialmente cerca del mar o piscinas, aclare con frecuencia con agua dulce y seque. El 316L resiste la corrosión, pero la sal, el cloro y las partículas ferrosas pueden manchar el acabado satinado. Antes de las heladas, cierre y vacíe completamente el mezclador y las tuberías; proteja las conexiones y la pared frente a filtraciones.

7. Solución de problemas

SÍNTOMA	COMPROBACIÓN
Temperatura inestable	Compruebe entradas, presiones equilibradas, filtros limpios y conexión correcta caliente/fría.
Agua demasiado caliente o fría	Compare con un termómetro y haga recalibrar o revisar el cartucho.
Caudal bajo	Compruebe llaves, filtros, racores, flexo y terminal para detectar obstrucciones.
Fuga en los racores	Cierre el agua y haga revisar alineación, juntas, roscas y apriete.

8. Garantía

Garantía de dos años desde la fecha de compra frente a defectos de materiales y fabricación. Quedan excluidos el desgaste normal, la instalación o uso incorrectos, la limpieza inadecuada, piezas no originales, intervenciones no autorizadas y daños por heladas, cal o impurezas. Para solicitar asistencia, entregue el producto completo al vendedor con justificante de compra y una descripción precisa del problema; se mantienen los derechos obligatorios establecidos por la legislación local.

NEDERLANDS

Veiligheid, installatie en gebruik

Lees deze handleiding volledig vóór installatie en bewaar haar. De zichtbare thermostatische wandmengkraan houdt de gekozen temperatuur stabiel en regelt de doorstroming naar een G1/2-doucheaansluiting, binnen of in beschutte buitenruimten.

IMPORTANT • Installation by a qualified professional / Installazione da parte di un professionista qualificato

1. Veiligheid

- Installatie, aansluiting, beproeving en reparaties moeten volgens lokale voorschriften door een gekwalificeerde vakman worden uitgevoerd.
- Sluit warm en koud water en laat restdruk ontsnappen vóór werkzaamheden.
- Sluit warm links en koud rechts aan tenzij de productmarkering anders aangeeft; verwisselde toevoeren verhinderen correcte thermostatische werking.
- Spoel beide toevoerleidingen grondig vóór montage om patroon en filters tegen vuil te beschermen.
- Schaal of temperatuurmarkering is geen meting: controleer de werkelijke uitlaattemperatuur vóór eerste gebruik en na onderhoud met een thermometer.

2. Inhoud van de verpakking

- Thermostatische mengkraan MISCELATORE-TERMOSTATICO-LEVANTE-INOX
- Wandaansluitingen, rozetten, afdichtingen en onderdelen afgebeeld in MISCELATORE-TERMOSTATICO-LEVANTE-INOX
- Installatie-, gebruiks- en onderhoudshandleiding
- Slang, handdouche of ander G1/2-eindstuk niet inbegrepen tenzij de verpakking anders vermeldt

3. Installatie en ingebruikname

Volg de zes stappen op pagina 3. Bereid twee horizontale G1/2-wandaansluitingen met 150 mm hartafstand voor, gebruik een toegestane schroefdraadafdichting en monteer de aansluitingen met de aangegeven uitsteek van 24 mm. Stel de excentrische aansluitingen waterpas, plaats rozetten en afdichtingen en draai de mengkraan gelijkmatig vast met de afgebeelde SW14- en SW30-gereedschappen zonder de afwerking te beschadigen. Sluit de G1/2-uitgang aan, open het water langzaam en controleer dichtheid, doorstroming en temperatuur.

4. Gebruik

De doorstroomknop opent en sluit het water; de thermostaatknop kiest de temperatuur. Begin met lage doorstroming en een lauwe instelling en pas geleidelijk aan. De SINED-afbeelding toont een referentie van 42 °C: controleer steeds de werkelijke temperatuur en bedien een eventuele ontgrendeling bewust. Sluit na gebruik volledig.

NEDERLANDS

Onderhoud, buitengebruik en garantie

5. Reiniging en onderhoud

- Reinig met een zachte doek, lauw water en milde neutrale zeep; spoel en droog direct.
- Gebruik geen schuurmiddelen, bleekmiddel, chloor, zuren, agressieve ontkalkers, alcohol of oplosmiddelen.
- Reinig filters en aangesloten eindstuk periodiek volgens de waterkwaliteit, nadat beide toevoeren zijn gesloten.
- Controleer rozetten, moeren, afdichtingen, knoppen en G1/2-uitgang; gebruik alleen passende reserveonderdelen.
- Stop het gebruik bij plotselinge verandering van temperatuur of doorstroming en laat systeem en patroon controleren.

6. Buiteninstallatie en vorst

Spoel bij buitengebruik, vooral aan zee of bij zwembaden, vaak met zoet water en droog af. 316L is corrosiebestendig, maar zout, chloor en ijzerdeeltjes kunnen de satijnen afwerking bevlekken. Sluit vóór vorst mengkraan en leidingen af en tap ze volledig leeg; bescherm aansluitingen en wand tegen binnendringend water.

7. Problemen oplossen

SYMPTOOM	CONTROLE
Temperatuur niet stabiel	Controleer toevoeren, gelijke drukken, schone filters en juiste warm-/koudaansluiting.
Water te heet of koud	Vergelijk met een thermometer en laat het patroon kalibreren of controleren.
Lage doorstroming	Controleer kranen, filters, aansluitingen, slang en eindstuk op verstopping.
Lek bij aansluitingen	Sluit het water en laat uitlijning, afdichtingen, schroefdraad en vastzetten controleren.

8. Garantie

Twee jaar garantie vanaf de aankoopdatum tegen materiaal- en fabricagefouten. Normale slijtage, onjuiste installatie of gebruik, ongeschikte reiniging, niet-originele onderdelen, onbevoegde ingrepen en schade door vorst, kalk of vuil zijn uitgesloten. Lever voor service het complete product bij de verkoper in met aankoopbewijs en een nauwkeurige foutomschrijving; dwingende lokale consumentenrechten blijven gelden.

SINED

Design water and outdoor living



MISCELATORE-TERMOSTATICO-LEVANTE-INOX

Importato in Italia da M.P.C. S.r.l.
Via Beatrice d'Este 24, 20122 Milano (ITALIA)
Tel. +39 02 21117815 • info@sineditalia.com • www.sineditalia.com

Il marchio SINED e il logo SINED (EUTM 018196373) sono registrati da
Sined V.O. S.L.U. • Av. Diagonal, 413 5º 2ª, 08008 Barcelona (ESB42784397)

MODEL: MISCELATORE-TERMOSTATICO-LEVANTE-INOX
EAN: 8025431155886