MANUALE DI INSTALLAZIONE, USO E MANUTENZIONE
INSTALLATION, USE AND MAINTENANCE MANUAL
MANUEL D'INSTALLATION, D'UTILISATION ET D'ENTRETIEN
INSTALLATIONS-, GEBRAUCHS- UND WARTUNGSANLEITUNG
MANUAL DE INSTALACIÓN, USO Y MANTENIMIENTO
INSTALLATIE-, GEBRUIKS- EN ONDERHOUDSHANDLEIDING

SINED







RUBINETTO-LAVABO-LEVANTE-ALTO-CANNA-FUCILE
RUBINETTO-LAVABO-LEVANTE-ALTO-INOX
RUBINETTO-LAVABO-LEVANTE-ALTO-NERO
RUBINETTO-LAVABO-LEVANTE-ALTO-ORO
RUBINETTO-LAVABO-LEVANTE-ALTO-ORO-ROSA

ACCIAIO INOX 316L • INDOOR / OUTDOOR

RUBINETTO LAVABO LEVANTE ALTO

316L stainless steel • satin finish • indoor / outdoor



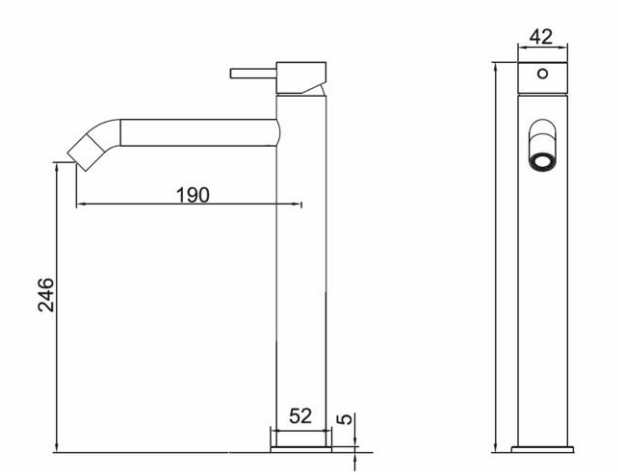

Tall single-lever basin mixer in marine-grade 316L stainless steel with a satin finish. Designed for hot and cold water, particularly for countertop or vessel basins, and suitable for indoor or outdoor use when installed and maintained as described in this manual.

TECHNICAL DATA

ITEM	SPECIFICATION
Model	RUBINETTO-LAVABO-LEVANTE-ALTO
Material / finish	316L stainless steel / satin inox finish
Configuration	Tall single-lever basin mixer, hot and cold water
Nominal dimensions	Total height 330 mm; spout reach 190 mm; outlet height 246 mm
Body / base	Ø42 mm / Ø52 mm; base thickness 5 mm
Installation	Single-hole deck mounting; hole up to Ø35 mm; maximum deck thickness 35 mm
Connection marking	9/16 inch; two 50 cm stainless-steel hoses - verify local compatibility
Intended setting	Indoor or outdoor countertop/vessel basin, subject to frost and maintenance precautions

Dimensions are nominal. Check the actual product and local connection requirements before drilling or modifying the installation.

INSTALLAZIONE / INSTALLATION

Four-stage mounting sequence • qualified installer only

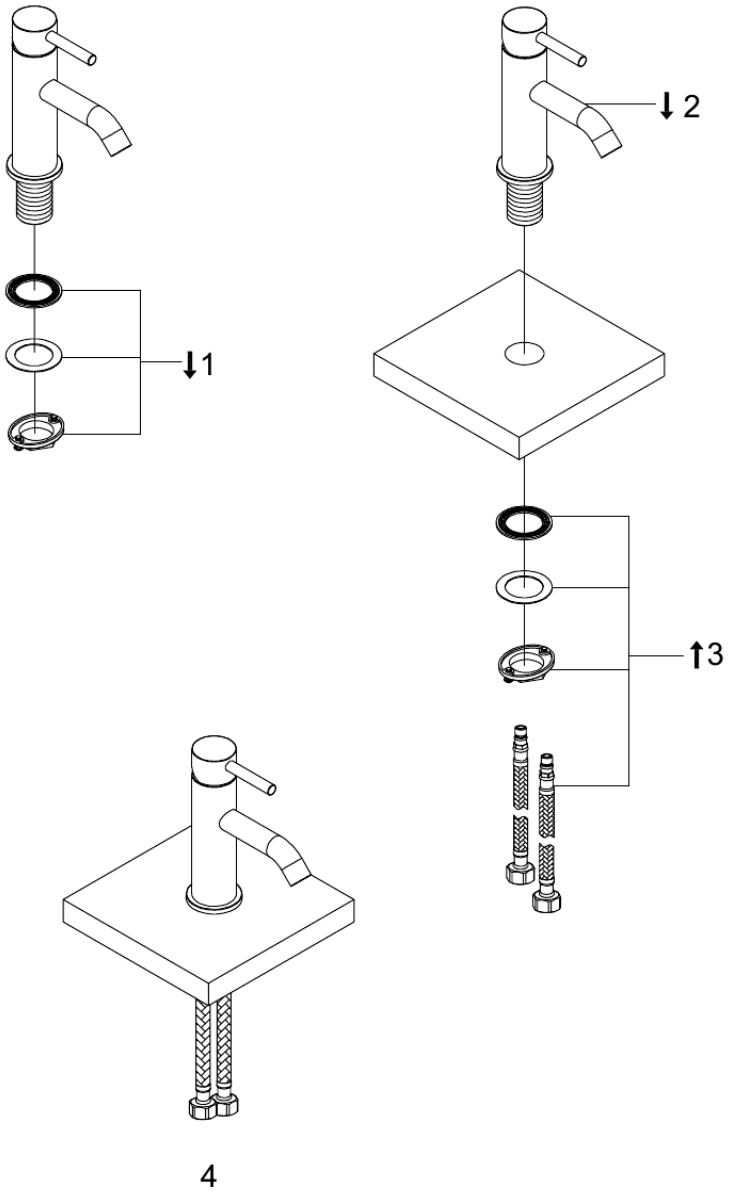

Four-stage single-hole mounting sequence for the Levante basin-mixer family.

1 Close both water supplies. Remove the lower fixing nut, washer and gasket from the threaded stem; keep the base seal correctly seated under the faucet.

2 Insert the faucet from above through a compatible single mounting hole (maximum Ø35 mm) and align the spout.

3 From below, fit the gasket, washer and fixing nut in the illustrated order. Tighten evenly without overtightening, then connect the two flexible hoses to the corresponding marked supplies without twisting or kinking them.

4 Open the supplies slowly, move the lever through its range and flush the line. Check the base, both hoses and all joints for leaks; correct any leak before use.

Do not infer the hot/cold side: follow the markings on the product, hoses and installation.

ITALIANO

Sicurezza, installazione e utilizzo

Leggere integralmente il manuale prima dell'installazione e conservarlo. Il miscelatore è destinato a lavabi interni o esterni collegati a un impianto idrico sanitario idoneo.

IMPORTANT • Installation by a qualified professional / Installazione da parte di un professionista qualificato

1. Sicurezza

- L'installazione, il collegamento e le riparazioni devono essere eseguiti da un professionista qualificato nel rispetto delle norme locali.
- Chiudere l'alimentazione idrica prima di intervenire. Verificare l'assenza di pressione residua.
- Controllare che piano, foro e collegamenti siano compatibili con il disegno tecnico; non modificare il prodotto.
- Prima del collegamento, risciacquare le tubazioni per eliminare sabbia, trucioli e residui che possono danneggiare cartuccia e aeratore.
- Evitare ustioni: aprire l'acqua gradualmente e verificare la temperatura prima dell'uso.

2. Contenuto della confezione

- Miscelatore monocomando in acciaio inox 316L, finitura inox satinata
- Guarnizione di base, guarnizione inferiore, rondella e dado di fissaggio
- Due flessibili di collegamento
- Manuale d'uso e manutenzione

3. Installazione e collaudo

Seguire i quattro passaggi illustrati a pagina 3. Posizionare la guarnizione di base, inserire il corpo nel foro, montare dal basso guarnizione/rondella/dado e serrare in modo uniforme senza forzare. Collegare i flessibili alle alimentazioni corrispondenti seguendo le marcature dell'impianto; evitare torsioni, pieghe strette e contatto con spigoli. Aprire lentamente l'acqua, azionare la leva e controllare ogni giunzione e la base per eventuali perdite.

4. Uso

Sollevare la leva per aprire il flusso, abbassarla per chiuderlo e ruotarla per regolare la temperatura. Dopo lunghi periodi di inattività, lasciare scorrere l'acqua prima dell'uso. Non appendere oggetti e non usare bocca o leva come appiglio.

ITALIANO

Cura, uso esterno e garanzia

5. Pulizia e manutenzione

- Pulire con un panno morbido, acqua tiepida e sapone neutro; risciacquare e asciugare subito.
- Non usare spugne abrasive, polveri, candeggina o prodotti contenenti cloro, acidi cloridrico/fosforico, anticalcare aggressivi, alcool o solventi.
- Non spruzzare il detergente direttamente sul rubinetto: applicarlo sul panno. Rimuovere subito residui di cosmetici, sapone e sale.
- Pulire periodicamente l'aeratore. Chiudere l'acqua, svitarlo con protezione adeguata, risciacquare filtro e guarnizione, quindi rimontare senza forzare.
- Controllare periodicamente flessibili, fissaggio e giunzioni. Sostituire immediatamente componenti danneggiati con ricambi compatibili/originali.

6. Installazione esterna e gelo

In esterno, soprattutto vicino al mare o a piscine, risciacquare frequentemente con acqua dolce e asciugare. L'acciaio 316L resiste bene alla corrosione, ma depositi di sale, cloro o particelle ferrose possono macchiare la superficie e la finitura. Prima del gelo chiudere l'alimentazione a monte e svuotare completamente rubinetto e flessibili secondo la configurazione dell'impianto; il gelo può provocare danni irreversibili.

7. Risoluzione dei problemi

SINTOMO	CONTROLLO
Portata ridotta	Pulire l'aeratore e verificare che i flessibili non siano piegati e che le valvole siano aperte.
Perdita alla base	Chiudere l'acqua; controllare il serraggio e le guarnizioni. Se persiste, rivolgersi a un tecnico.
Temperatura irregolare	Verificare pressione, alimentazioni e collegamenti; non smontare la cartuccia senza competenza.
Leva dura o rumorosa	Interrompere l'uso e far controllare cartuccia e impianto da un professionista.

8. Garanzia

Garanzia di 2 anni dalla data di acquisto contro difetti di materiale e fabbricazione. Sono esclusi normale usura, installazione o uso impropri, pulizia non conforme, ricambi non originali, interventi non autorizzati e danni da gelo, calcare o impurità. Per l'assistenza, restituire il prodotto completo al venditore con prova d'acquisto e descrizione precisa del problema; si applicano comunque i diritti inderogabili previsti dalla legge locale.

ENGLISH

Safety, installation and operation

Read this manual in full before installation and retain it. The mixer is intended for indoor or outdoor basins connected to a suitable sanitary water system.

IMPORTANT • Installation by a qualified professional / Installazione da parte di un professionista qualificato

1. Safety

- Installation, connection and repairs must be carried out by a qualified professional in accordance with local regulations.
- Shut off the water supply before work and make sure residual pressure has been released.
- Confirm that the deck, mounting hole and connections match the technical drawing; do not modify the product.
- Flush supply pipes before connection to remove sand, swarf and debris that could damage the cartridge or aerator.
- Prevent scalding: open the water gradually and check the temperature before use.

2. Package contents

- 316L stainless-steel single-lever mixer, satin stainless-steel finish
- Base seal, lower gasket, washer and fixing nut
- Two connection hoses
- Use and maintenance manual

3. Installation and commissioning

Follow the four illustrated stages on page 3. Seat the base seal, insert the body through the hole, fit the gasket/washer/fixing nut from below and tighten evenly without excessive force. Connect the hoses to the corresponding supplies in accordance with the installation markings; avoid twists, tight bends and sharp edges. Open the water slowly, operate the lever and inspect every joint and the base for leaks.

4. Operation

Lift the lever to start flow, lower it to stop, and rotate it to adjust temperature. After a long period without use, let the water run before use. Do not hang objects from the mixer or use the spout or lever as a handhold.

ENGLISH

Care, outdoor use and warranty

5. Cleaning and maintenance

- Clean with a soft cloth, lukewarm water and mild neutral soap; rinse and dry immediately.
- Do not use scouring pads, abrasive powders, bleach or products containing chlorine, hydrochloric/phosphoric acid, aggressive descalers, alcohol or solvents.
- Do not spray cleaner directly onto the tap; apply it to the cloth. Remove cosmetic, soap and salt residues promptly.
- Clean the aerator periodically. Shut off the water, unscrew it with suitable surface protection, rinse filter and gasket, then refit without overtightening.
- Periodically inspect hoses, fastening and joints. Replace damaged components immediately with compatible/original spares.

6. Outdoor installation and frost

Outdoors, especially near the sea or pools, rinse frequently with fresh water and dry. 316L steel has high corrosion resistance, but deposits of salt, chlorine or ferrous particles may stain the surface and finish. Before frost, shut off the upstream supply and completely drain the tap and hoses in accordance with the system design; freezing can cause irreversible damage.

7. Troubleshooting

SYMPTOM	CHECK
Low flow	Clean the aerator; check that hoses are not kinked and isolation valves are open.
Leak at the base	Shut off water; inspect tightening and seals. If it continues, call a professional.
Unstable temperature	Check pressure, supplies and connections; do not dismantle the cartridge without suitable expertise.
Stiff or noisy lever	Stop use and have the cartridge and system checked by a professional.

8. Warranty

Two-year warranty from the purchase date against defects in materials and workmanship. Normal wear, incorrect installation or use, unsuitable cleaning, non-original parts, unauthorised work, frost, limescale and waterborne impurities are excluded. For service, return the complete product to the seller with proof of purchase and a precise fault description; mandatory local consumer rights remain unaffected.

FRANÇAIS

Sécurité, installation et utilisation

Lire intégralement ce manuel avant l'installation et le conserver. Le mitigeur est destiné aux lavabos intérieurs ou extérieurs raccordés à une installation sanitaire adaptée.

IMPORTANT • Installation by a qualified professional / Installazione da parte di un professionista qualificato

1. Sécurité

- L'installation, le raccordement et les réparations doivent être réalisés par un professionnel qualifié conformément aux règles locales.
- Fermer l'arrivée d'eau avant toute intervention et évacuer la pression résiduelle.
- Vérifier la compatibilité du plan, du perçage et des raccordements avec le dessin technique; ne pas modifier le produit.
- Rincer les canalisations avant raccordement afin d'éliminer sable, copeaux et débris susceptibles d'endommager la cartouche ou l'aérateur.
- Éviter les brûlures: ouvrir l'eau progressivement et vérifier la température avant utilisation.

2. Contenu de l'emballage

- Mitigeur monocommande en acier inoxydable 316L, finition inox satinée
- Joint de base, joint inférieur, rondelle et écrou de fixation
- Deux flexibles de raccordement
- Manuel d'utilisation et d'entretien

3. Installation et mise en service

Suivre les quatre étapes illustrées page 3. Mettre en place le joint de base, introduire le corps dans le trou, installer par-dessous joint/rondelle/écrou et serrer uniformément sans excès. Raccorder les flexibles aux arrivées correspondantes selon les repères de l'installation; éviter torsions, coudes serrés et arêtes vives. Ouvrir l'eau lentement, actionner le levier et contrôler l'absence de fuite à chaque raccord et à la base.

4. Utilisation

Lever la manette pour ouvrir, l'abaisser pour fermer et la tourner pour régler la température. Après une longue inutilisation, laisser couler l'eau avant usage. Ne rien suspendre au mitigeur et ne pas utiliser le bec ou la manette comme appui.

FRANÇAIS

Entretien, usage extérieur et garantie

5. Nettoyage et entretien

- Nettoyer avec un chiffon doux, de l'eau tiède et un savon neutre; rincer puis sécher immédiatement.
- Ne pas utiliser d'éponges abrasives, poudres, eau de Javel ni produits contenant chlore, acides chlorhydrique/phosphorique, détartrants agressifs, alcool ou solvants.
- Ne pas pulvériser le produit directement sur le robinet; l'appliquer sur le chiffon. Éliminer rapidement les résidus de cosmétique, savon et sel.
- Nettoyer périodiquement l'aérateur. Fermer l'eau, le dévisser en protégeant la finition, rincer filtre et joint, puis remonter sans forcer.
- Contrôler périodiquement flexibles, fixation et raccords. Remplacer immédiatement les éléments endommagés par des pièces compatibles/d'origine.

6. Installation extérieure et gel

À l'extérieur, surtout près de la mer ou d'une piscine, rincer fréquemment à l'eau douce puis sécher. L'acier 316L résiste fortement à la corrosion, mais des dépôts de sel, chlore ou particules ferreuses peuvent tacher la surface et la finition. Avant le gel, fermer l'arrivée en amont et vidanger complètement robinet et flexibles selon l'installation; le gel peut provoquer des dégâts irréversibles.

7. Dépannage

SYMPTÔME	CONTRÔLE
Débit faible	Nettoyer l'aérateur; vérifier que les flexibles ne sont pas pliés et que les vannes sont ouvertes.
Fuite à la base	Fermer l'eau; contrôler serrage et joints. Si elle persiste, faire appel à un professionnel.
Température instable	Vérifier pression, arrivées et raccordements; ne pas démonter la cartouche sans compétence.
Manette dure ou bruyante	Cesser l'utilisation et faire contrôler la cartouche et l'installation.

8. Garantie

Garantie de deux ans à compter de l'achat contre les défauts de matière et de fabrication. Sont exclus: usure normale, installation ou usage incorrect, nettoyage inadapté, pièces non d'origine, interventions non autorisées, gel, calcaire et impuretés. Pour l'assistance, remettre le produit complet au vendeur avec preuve d'achat et description précise du défaut; les droits impératifs locaux restent applicables.

DEUTSCH

Sicherheit, Montage und Bedienung

Diese Anleitung vor der Montage vollständig lesen und aufbewahren. Die Armatur ist für Waschbecken im Innen- oder Außenbereich an einer geeigneten Trinkwasserinstallation bestimmt.

IMPORTANT • Installation by a qualified professional / Installazione da parte di un professionista qualificato

1. Sicherheit

- Montage, Anschluss und Reparaturen müssen durch eine qualifizierte Fachkraft gemäß den örtlichen Vorschriften erfolgen.
- Vor allen Arbeiten die Wasserzufuhr schließen und den Restdruck ablassen.
- Waschtisch, Bohrung und Anschlüsse auf Übereinstimmung mit der technischen Zeichnung prüfen; das Produkt nicht verändern.
- Zuleitungen vor dem Anschluss spülen, damit Sand, Späne und Rückstände Kartusche oder Luftsprudler nicht beschädigen.
- Verbrühungen vermeiden: Wasser langsam öffnen und Temperatur vor Gebrauch prüfen.

2. Lieferumfang

- Einhebelmischer aus Edelstahl 316L, satiniertem Edelstahlfinish
- Sockeldichtung, untere Dichtung, Unterlegscheibe und Befestigungsmutter
- Zwei Anschlussschläuche
- Gebrauchs- und Wartungsanleitung

3. Montage und Inbetriebnahme

Die vier bebilderten Schritte auf Seite 3 befolgen. Sockeldichtung einsetzen, Armatur durch die Bohrung führen, Dichtung/Scheibe/Mutter von unten montieren und gleichmäßig ohne übermäßige Kraft anziehen. Schläuche entsprechend den Kennzeichnungen der Anlage an die zugehörigen Zuleitungen anschließen; Verdrehen, enge Biegungen und scharfe Kanten vermeiden. Wasser langsam öffnen, Hebel betätigen und alle Verbindungen sowie den Sockel auf Dichtheit prüfen.

4. Bedienung

Hebel zum Öffnen anheben, zum Schließen senken und zur Temperatureinstellung drehen. Nach längerer Nichtbenutzung Wasser vor Gebrauch laufen lassen. Keine Gegenstände anhängen und Auslauf oder Hebel nicht als Haltegriff verwenden.

DEUTSCH

Pflege, Außenbereich und Garantie

5. Reinigung und Wartung

- Mit einem weichen Tuch, lauwarmem Wasser und milder Neutralseife reinigen; sofort abspülen und trocknen.
- Keine Scheuerschwämme, Scheuerpulver, Bleichmittel oder Produkte mit Chlor, Salz-/Phosphorsäure, aggressive Entkalker, Alkohol oder Lösungsmittel verwenden.
- Reiniger nicht direkt aufsprühen, sondern auf das Tuch geben. Kosmetik-, Seifen- und Salzreste umgehend entfernen.
- Luftsprudler regelmäßig reinigen. Wasser schließen, mit Oberflächenschutz abschrauben, Filter und Dichtung spülen und ohne Überdrehen einsetzen.
- Schläuche, Befestigung und Verbindungen regelmäßig prüfen. Beschädigte Teile sofort durch kompatible Originalteile ersetzen.

6. Außenmontage und Frost

Im Außenbereich, besonders in Meeres- oder Poolnähe, häufig mit Süßwasser abspülen und trocknen. 316L ist sehr korrosionsbeständig; Salz-, Chlor- oder Eisenpartikelablagerungen können Oberfläche und Finish dennoch verfärben. Vor Frost die Zufuhr stromaufwärts schließen und Armatur sowie Schläuche entsprechend der Anlage vollständig entleeren; Frost kann irreparable Schäden verursachen.

7. Fehlerbehebung

SYMPTOM	PRÜFUNG
Geringer Durchfluss	Luftsprudler reinigen; Schläuche auf Knicke und Absperrventile auf Öffnung prüfen.
Leck am Sockel	Wasser schließen; Befestigung und Dichtungen prüfen. Bei Fortbestand Fachkraft rufen.
Schwankende Temperatur	Druck, Zuleitungen und Anschlüsse prüfen; Kartusche nicht ohne Fachkenntnis zerlegen.
Schwergängiger/lauter Hebel	Benutzung einstellen und Kartusche sowie Anlage prüfen lassen.

8. Garantie

Zwei Jahre Garantie ab Kaufdatum auf Material- und Herstellungsfehler. Ausgeschlossen sind normaler Verschleiß, fehlerhafte Montage oder Nutzung, ungeeignete Reinigung, Nicht-Originalteile, unbefugte Eingriffe sowie Schäden durch Frost, Kalk oder Verunreinigungen. Für Service das vollständige Produkt mit Kaufbeleg und genauer Fehlerbeschreibung an den Verkäufer geben; zwingende örtliche Verbraucherrechte bleiben unberührt.

ESPAÑOL

Seguridad, instalación y uso

Lea íntegramente este manual antes de instalar el producto y consérvelo. El grifo está destinado a lavabos interiores o exteriores conectados a una instalación de agua sanitaria adecuada.

IMPORTANT • Installation by a qualified professional / Installazione da parte di un professionista qualificato

1. Seguridad

- La instalación, la conexión y las reparaciones deben ser realizadas por un profesional cualificado de acuerdo con la normativa local.
- Cierre el suministro de agua antes de intervenir y elimine la presión residual.
- Compruebe que la encimera, el orificio y las conexiones coinciden con el dibujo técnico; no modifique el producto.
- Enjuague las tuberías antes de conectar para eliminar arena, virutas y residuos que puedan dañar el cartucho o el aireador.
- Evite quemaduras: abra el agua gradualmente y compruebe la temperatura antes de usarla.

2. Contenido del embalaje

- Mezclador monomando de acero inoxidable 316L, acabado inox satinado
- Junta de base, junta inferior, arandela y tuerca de fijación
- Dos latiguillos de conexión
- Manual de uso y mantenimiento

3. Instalación y puesta en servicio

Siga las cuatro etapas ilustradas en la página 3. Coloque la junta de base, introduzca el cuerpo por el orificio, monte desde abajo junta/arandela/tuerca y apriete de modo uniforme sin forzar. Conecte los latiguillos a las alimentaciones correspondientes según las marcas de la instalación; evite torsiones, curvas cerradas y aristas. Abra el agua lentamente, accione la palanca y revise todas las uniones y la base para detectar fugas.

4. Uso

Levante la palanca para abrir el caudal, bájela para cerrarlo y gírela para ajustar la temperatura. Tras un periodo largo sin uso, deje correr el agua antes de utilizarla. No cuelgue objetos del grifo ni use el caño o la palanca como apoyo.

ESPAÑOL

Cuidado, uso exterior y garantía

5. Limpieza y mantenimiento

- Limpie con un paño suave, agua templada y jabón neutro; aclare y seque inmediatamente.
- No use estropajos, polvos abrasivos, lejía ni productos con cloro, ácidos clorhídrico/fosfórico, descalcificadores agresivos, alcohol o disolventes.
- No pulverice el limpiador directamente sobre el grifo: aplíquelo al paño. Retire enseguida restos de cosméticos, jabón y sal.
- Limpie periódicamente el aireador. Cierre el agua, desenrósquelo protegiendo el acabado, aclare filtro y junta y vuelva a montarlo sin forzar.
- Revise periódicamente latiguillos, fijación y uniones. Sustituya inmediatamente cualquier componente dañado por un recambio compatible/original.

6. Instalación exterior y heladas

En exterior, especialmente cerca del mar o piscinas, aclare con frecuencia con agua dulce y seque. El acero 316L tiene alta resistencia a la corrosión, pero los depósitos de sal, cloro o partículas ferrosas pueden manchar la superficie y el acabado. Antes de las heladas, cierre el suministro aguas arriba y vacíe por completo el grifo y los latiguillos según el diseño de la instalación; la congelación puede causar daños irreversibles.

7. Solución de problemas

SÍNTOMA	COMPROBACIÓN
Caudal bajo	Limpie el aireador; compruebe que los latiguillos no estén doblados y que las llaves estén abiertas.
Fuga en la base	Cierre el agua; revise el apriete y las juntas. Si continúa, llame a un profesional.
Temperatura inestable	Compruebe presión, suministros y conexiones; no desmonte el cartucho sin conocimientos adecuados.
Palanca dura o ruidosa	Interrumpa el uso y haga revisar el cartucho y la instalación por un profesional.

8. Garantía

Garantía de dos años desde la fecha de compra frente a defectos de materiales y fabricación. Quedan excluidos el desgaste normal, la instalación o uso incorrectos, la limpieza inadecuada, piezas no originales, intervenciones no autorizadas y daños por heladas, cal o impurezas. Para solicitar asistencia, entregue el producto completo al vendedor con justificante de compra y una descripción precisa del problema; se mantienen los derechos obligatorios establecidos por la legislación local.

NEDERLANDS

Veiligheid, installatie en gebruik

Lees deze handleiding volledig vóór installatie en bewaar haar. De mengkraan is bedoeld voor wastafels binnen of buiten die op een geschikte sanitaire waterinstallatie zijn aangesloten.

IMPORTANT • Installation by a qualified professional / Installazione da parte di un professionista qualificato

1. Veiligheid

- Installatie, aansluiting en reparaties moeten volgens de lokale voorschriften door een gekwalificeerde vakman worden uitgevoerd.
- Sluit vóór werkzaamheden de watertoevoer en laat restdruk ontsnappen.
- Controleer of blad, montagegat en aansluitingen met de technische tekening overeenkomen; wijzig het product niet.
- Spoel de leidingen vóór aansluiting om zand, spaanders en vuil te verwijderen die patroon of perlator kunnen beschadigen.
- Voorkom verbranding: open het water geleidelijk en controleer de temperatuur vóór gebruik.

2. Inhoud van de verpakking

- Eengreepsmengkraan van 316L roestvrij staal, gesatineerde rvs-afwerking
- Voetafdichting, onderste pakking, ring en bevestigingsmoer
- Twee aansluitslangen
- Gebruiks- en onderhoudshandleiding

3. Installatie en ingebruikname

Volg de vier geïllustreerde stappen op pagina 3. Plaats de voetafdichting, steek het kraanhuis door het gat, monteer pakking/ring/moer van onderaf en draai gelijkmatig vast zonder overmatige kracht. Sluit de slangen volgens de markeringen van de installatie op de juiste toevoeren aan; vermijd torsie, scherpe bochten en randen. Open het water langzaam, bedien de hendel en controleer alle verbindingen en de voet op lekkage.

4. Gebruik

Til de hendel op om de stroom te openen, laat hem zakken om te sluiten en draai hem om de temperatuur te regelen. Laat na lange stilstand eerst water lopen. Hang geen voorwerpen aan de kraan en gebruik uitloop of hendel niet als steun.

NEDERLANDS

Onderhoud, buitengebruik en garantie

5. Reiniging en onderhoud

- Reinig met een zachte doek, lauw water en milde neutrale zeep; spoel en droog meteen.
- Gebruik geen schuursponsjes, schuurpoeder, bleekmiddel of producten met chloor, zout-/fosforzuur, agressieve ontkalkers, alcohol of oplosmiddelen.
- Spuit reiniger niet rechtstreeks op de kraan; breng hem op de doek aan. Verwijder cosmetica-, zeep- en zoutresten direct.
- Reinig de perlator periodiek. Sluit het water, schroef hem los met bescherming van de afwerking, spoel filter en pakking en monteer zonder te forceren.
- Controleer slangen, bevestiging en verbindingen regelmatig. Vervang beschadigde delen meteen door compatibele/originele onderdelen.

6. Buiteninstallatie en vorst

Spoel bij buitengebruik, vooral aan zee of bij zwembaden, regelmatig met zoet water en droog af. 316L is zeer corrosiebestendig, maar afzettingen van zout, chloor of ijzerdeeltjes kunnen het oppervlak en de afwerking bevlekken. Sluit vóór vorst de toevoer stroomopwaarts en tap kraan en slangen volledig af volgens het systeemontwerp; bevriezing kan onherstelbare schade veroorzaken.

7. Problemen oplossen

SYMPTOOM	CONTROLE
Lage waterstroom	Reinig de perlator; controleer slangen op knikken en of afsluiters open staan.
Lekkage bij de voet	Sluit het water; controleer bevestiging en pakkingen. Schakel een vakman in als het blijft lekken.
Onstabiele temperatuur	Controleer druk, toevoeren en aansluitingen; demonteer het patroon niet zonder deskundigheid.
Stroeve of lawaaierige hendel	Stop het gebruik en laat patroon en installatie door een vakman controleren.

8. Garantie

Twee jaar garantie vanaf de aankoopdatum tegen materiaal- en fabricagefouten. Normale slijtage, onjuiste installatie of gebruik, ongeschikte reiniging, niet-originele onderdelen, onbevoegde ingrepen en schade door vorst, kalk of vuil zijn uitgesloten. Lever voor service het complete product bij de verkoper in met aankoopbewijs en een nauwkeurige foutomschrijving; dwingende lokale consumentenrechten blijven gelden.

SINED

Design, water and outdoor living

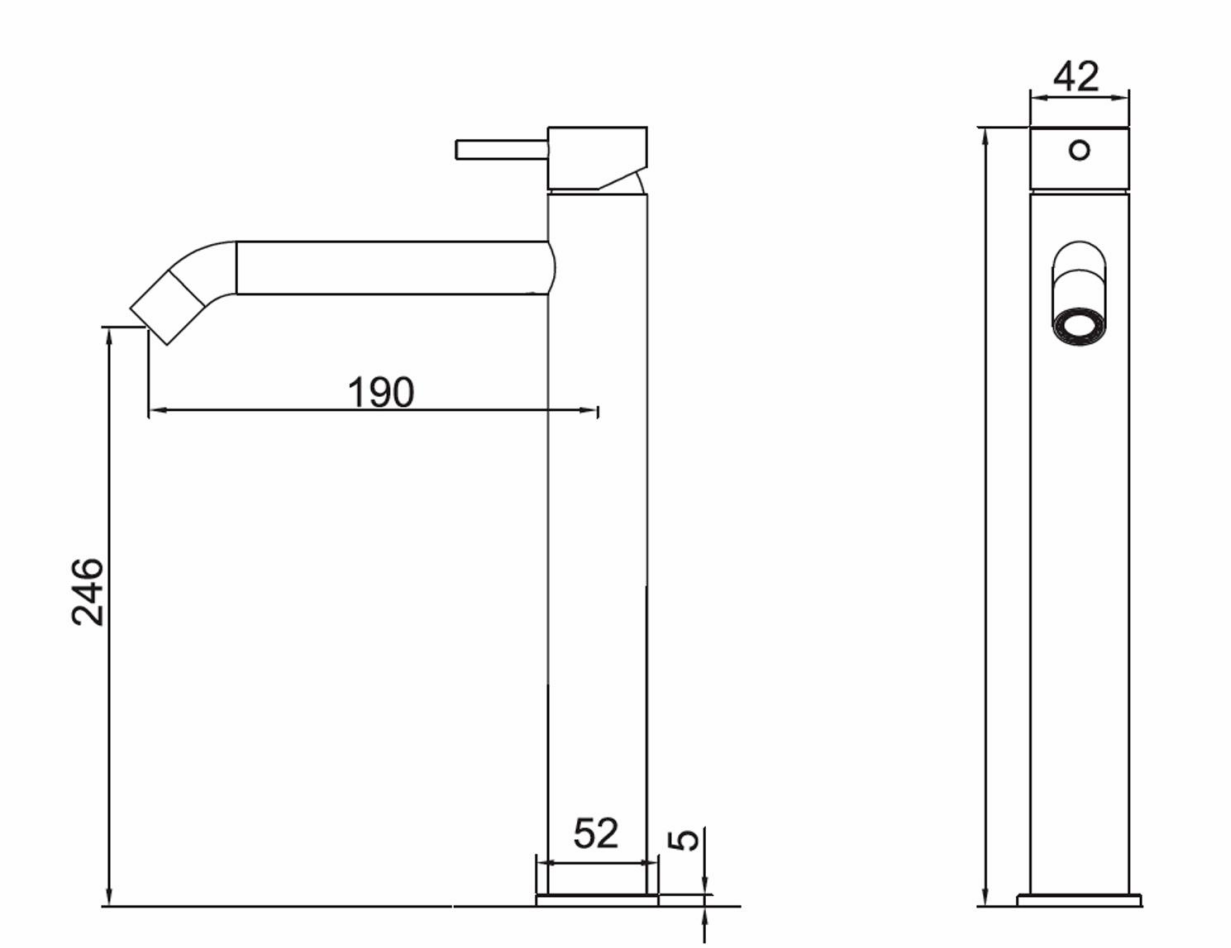

Nominal dimensional drawing — RUBINETTO-LAVABO-LEVANTE-ALTO-INOX

Made in PRC.

Importato in Italia da M.P.C. S.r.l.
Via Beatrice d'Este 24, 20122 Milano (ITALIA)
Tel. +39 02 21117815 • info@sineditalia.com • www.sineditalia.com

Il marchio SINED e il logo SINED (EUTM 018196373) sono registrati da Sined V.O. S.L.U. • Av. Diagonal, 413 5º 2ª, 08008 Barcelona (ESB42784397)

MODEL: RUBINETTO-LAVABO-LEVANTE-ALTO-INOX
EAN: 8025431155671